Manual de montagem

Envidraçamento
Sacada

Produto para especialistas

ATENÇÃO:

- As Medidas de Folga e os Desenhos deste Manual são para referência de montagem e podem sofrer modificações.
- Consulte sempre o Site para verificar as atualizações.
- Observar Dimensões Máximas de vidro recomendadas para cada modelo.
- Este Manual substitui todas as versões anteriores.

IMPORTANTE:

- Fazer a Instalação observando "Nível" e "Prumo" exatos, evitando torções e desalinhamentos que venham a comprometer o perfeito funcionamento. Se possível, utilizar Instrumentos de Medição de Precisão.
- Atenção para correta fixação do Trilho:

CORRETO!

- Garantir o esquadro de 90° do Trilho em relação ao Prumo do Sistema em toda extensão do vão.
- Checar ângulos a cada 50cm

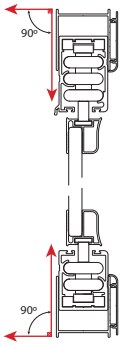

ERRADO!

- Movimento da Porta comprometido!
- A Montagem deve ser efetuada por um Profissional Qualificado com experiência em Instalações com Vidro Temperado.

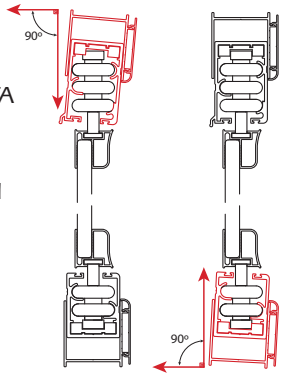

Índice

Informações Técnicas	KS	4
Envidraçamento de sacada	KS	7
Conteúdo	KS	8
Localização	KS	10
Folgas dos Vidros	KS	12
Referência Técnica	KS	14
Medição	KS	15
Cálculos de Folga	KS	16
Preparação Painéis	KS	18
Preparação Alumínio	KS	19
Montagem	KS	22

ALUMÍNIO:

PERFIS PRODUZIDOS COM LIGA 6060/6063 – TÊMPERA T5.

ANODIZAÇÃO COM CAMADA 8 – 12 µM, FORNECIDO NAS CORES:
NATURAL FOSCO
PRETO
BRONZE-1003
BRONZE-1002
CHAMPANHE – 1001

PINTURA ELETROSTÁTICA À PÓ, FORNECIDO NA COR BRANCO RAL 9003 – BRILHANTE.

CAMADA APLICADA DE 60 À 100 µM CONFORME TIPO DE PERFIL.
PRÉ-TRATAMENTO POR CROMATIZAÇÃO.
FORNO TRABALHANDO À 200° ENTRE 15 E 30 MINUTOS PARA GARANTIA DE ALASTRAMENTO E ADERÊNCIA.

CUIDADOS COM A PINTURA E ANODIZAÇÃO

MANUSEAR AS PARTES EM BANCADAS LIMPAS E FORRADAS.
IMPEDIR CONTATO COM ABRASIVOS OU OBJETOS CORTANTES.
EVITAR ATAQUES ÁCIDOS, ALCALINOS E SOLVENTES.

PROCEDIMENTOS DE LIMPEZA

LIMPAR COM PANO OU ESPONJA MACIA (SEM ABRASIVO).
USAR UMA SOLUÇÃO DE 5% DE DETERGENTE OU SABÃO NEUTRO COM ÁGUA.

ACESSÓRIOS:

FABRICAÇÃO

HASTE E BASE EM INOX;
ARRUELAS E SEPARADORES EM ALUMÍNIO E NYLON;
PARAFUSOS DE FIXAÇÃO EM INOX;
ROLDANAS DE ROLAMENTO (BLINDADO) COM EXTERNO EM NYLON E CAPA DE SELAGEM EXTRA EMBORRACHADAS;
PINOS DE TRAVAMENTO EM INOX;
FREIO EM NYLON;
PEÇAS DE ACABAMENTO EM NYLON (CAIXA DE SAÍDA SUPERIOR E INFERIOR);
ESTACIONAMENTOS EM NYLON;
ESCOVAS DE VEDAÇÃO EM POLIPROPILENO COM HIDRO-REPELÊNCIA.

ADESIVO:

ACONSELHAMOS O USO DE SELANTE ADESIVO EM POLÍMERO HÍBRIDO PARA FIXAÇÃO DOS PERFIS DE ALUMÍNIO E VIDROS CONFORME ABNT 16259.
CONSULTAR AS RECOMENDAÇÕES DO FABRICANTE DO SELANTE.

RECOMENDAÇÕES

AS SUPERFÍCIES DEVERÃO ESTAR PREVIAMENTE LIMPAS, LIVRES DE ÓLEOS, GRAXAS, FERRUGENS OU PARTES SOLTAS QUE POSSAM IMPEDIR A ADESÃO DO PRODUTO.

REQUISITOS PARA GARANTIA:

MANUSEIO ADEQUADO

REPAROS IMEDIATOS DE PONTOS AFETADOS.
COBERTURA E SELAGEM DE CORTES E JUNÇÕES.
UTILIZAÇÃO CORRETA DOS PRODUTOS DE LIMPEZA.

AS GARANTIAS DE ACABAMENTO SE REFEREM ÀS GARANTIAS DE FABRICAÇÃO, SENDO QUE A INSTALAÇÃO, MANUSEIO, UTILIZAÇÃO E MANUTENÇÃO SÃO FATORES DETERMINANTES PARA DURABILIDADE DO PRODUTO.

IMAGEM ILUSTRATIVA

COMPOSIÇÃO DOS KITS DE ALUMÍNIO

ITEM	QUANT.	DESCRIÇÃO	DESENHO
A	02	PERFIL "U" DE REGULAGEM	
B	02	CAPA DE ACABAMENTO	
C	01	TRILHO INFERIOR	
D	01	TRILHO SUPERIOR	
E	02	LEITO DO VIDRO	
F	01	Perfil "U" 20 x 14mm	
G	01	PERFIL"L" 1" x 1"	
H	*	ESCOVA DE VEDAÇÃO 5x7	
I	*	ESCOVA DE VEDAÇÃO 5x5	

* METRAGEM CONFORME MEDIDA DOS KITS

KITS "KS" DISPONÍVEIS NAS CORES NF, PT, BZ, CH E BC

COMPOSIÇÃO DA CAIXA DE ACESSÓRIOS

ITEM	QUANTIDADE 2M	3M	4M	6M	DESCRIÇÃO	DESENHO
J	04	04	06	08	ESTACIONAMENTO	
K	01	01	01	01	FECHADURA + CONTRA	
L	01	01	02	02	CONJUNTO SAÍDA SUPERIOR	
M	01	01	02	02	ACABAMENTO SAÍDA INFERIOR	
N	08	12	16	24	ACABAMENTO DO LEITO ESQUERDO	
O	08	12	16	24	ACABAMENTO DO LEITO DIREITO	
P	03	05	07	11	KIT ROLDANA - PAINEL	
Q	01	01	01	01	KIT ROLDANA - PIVÔ	
R	16	20	24	32	PARAFUSO SEXTAVADO RS 6 x 60MM INOX	
S	16	20	24	32	ARRUELA 8MM INOX	
T	16	20	24	32	BUCHA PLÁSTICA S8	
U	25	35	45	60	REBITE 4,8 x 15 (POP 515)	

ACESSÓRIOS "ACS" DISPONÍVEIS NAS CORES NF, PT E BC

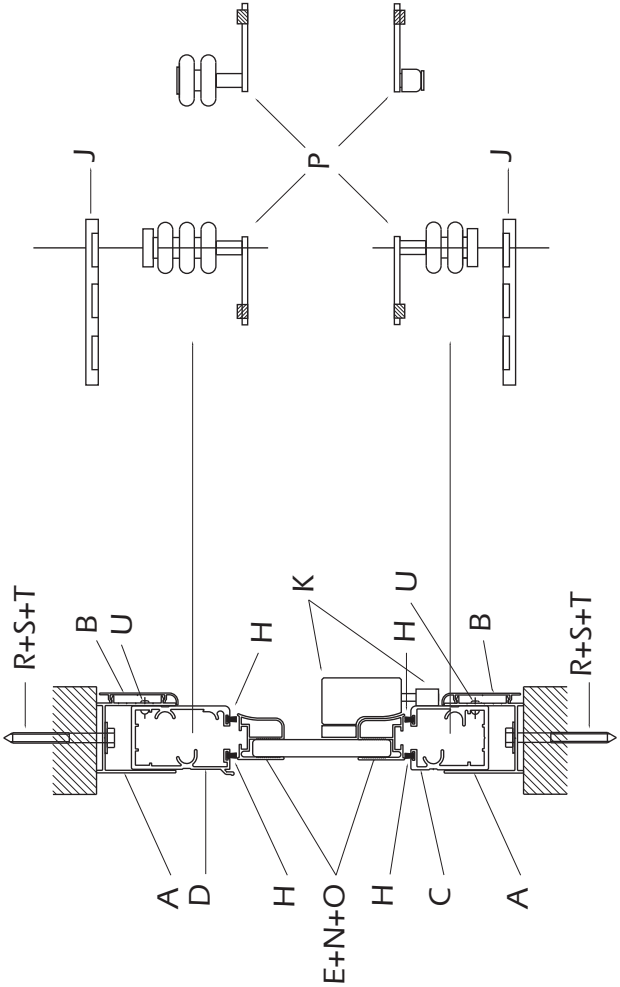
R+S+T
B
U
A
D
H
E+N+O
H
C
A
K
H
U
B
R+S+T
J
P
J

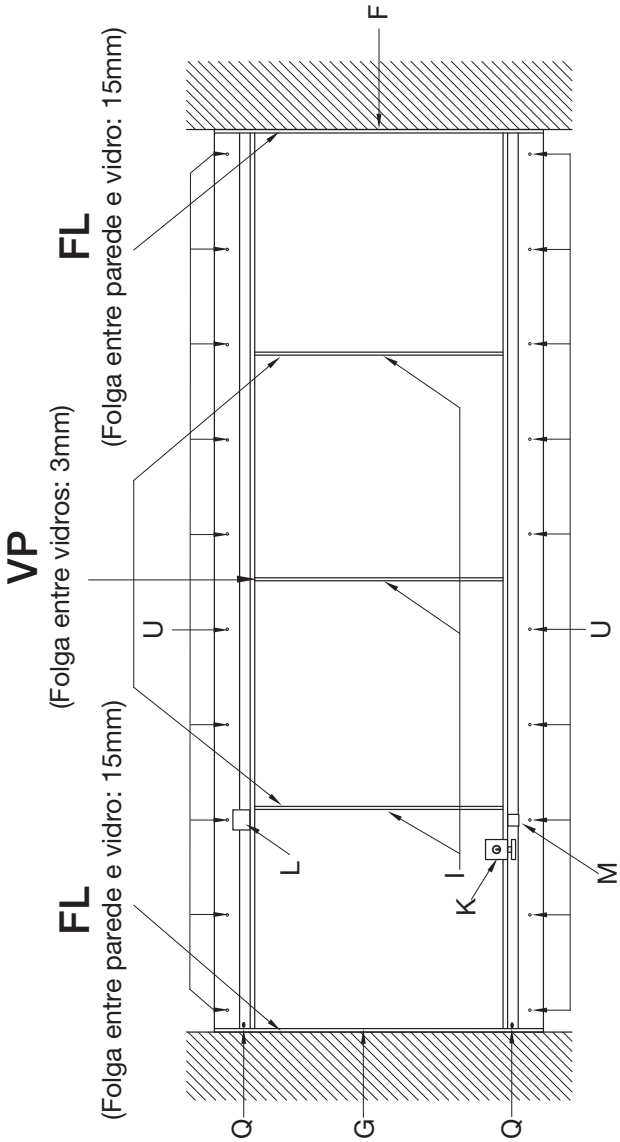
FL
(Folga entre parede e vidro: 15mm)
VP
(Folga entre vidros: 3mm)
FL
(Folga entre parede e vidro: 15mm)
F
U
U
L
I
K
M
Q
G
Q

Folgas dos Vidros

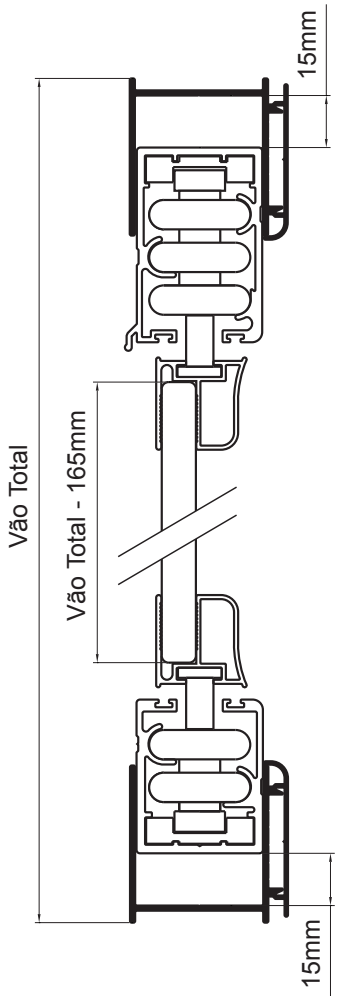

Folgas dos Vidros

KS

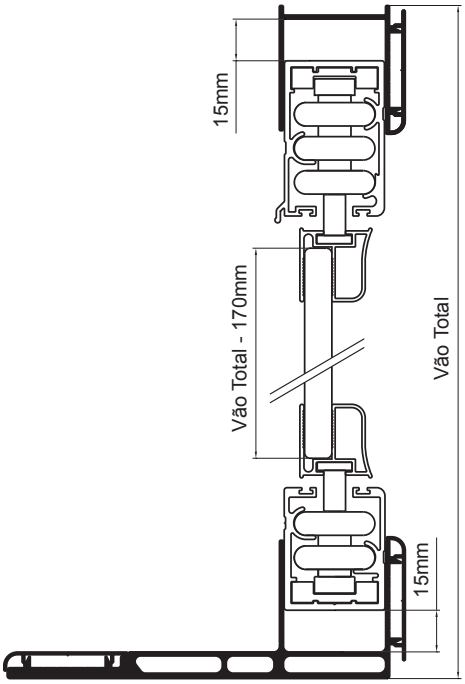

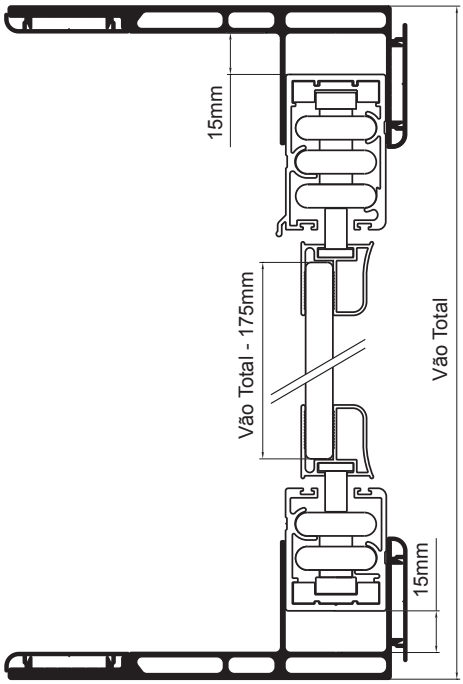

Referências Técnicas

Siglas:

FL - Folga lateral (Parede e Vidro) = 15mm

FV - Folga entre Vidros = 3mm

FEG - Folga aplicada entre grau = de acordo com o tipo de instalação

FH - Folga aplicada na altura = 165mm

LRP - Largura Real do Painel

HRP - Altura Real do Painel

LETRAS - São usadas para medidas de Largura do Vão

NÚMEROS - São usados para definição de Grau

Exemplo:

Tirar a medida da Largura do Vão entre as extremidades e usar como referência para medição sempre o lado de fora do Perfil "U" de Regulagem.

Exemplo:

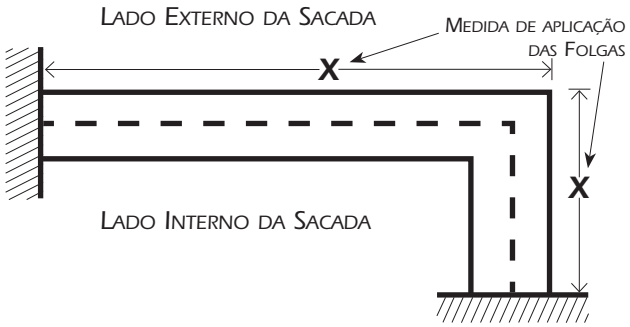

Medição

01 Medir o Vão na Largura, em baixo e em cima e utilizar o Prumo de Face para saber se temos alguma parede lateral fora do Prumo.

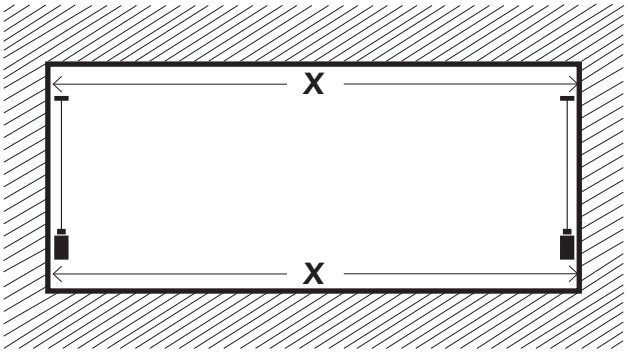

Caso houver parede fora de Prumo, considerar sempre a Medida Menor.

02 Medir o Vão na Altura a cada 500mm e utilizar o Nível para saber se existe variação na parte superior ou inferior.

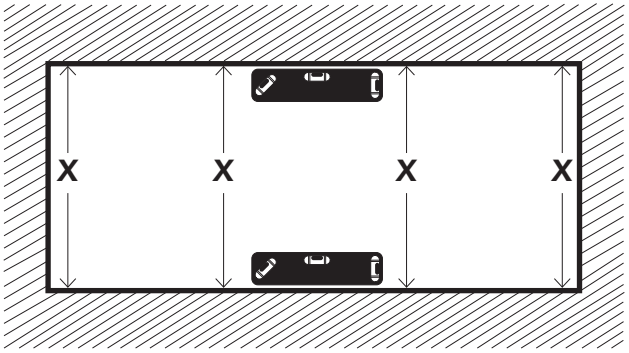

Caso houver Vão fora de Nível, considerar sempre a Medida Média.

Exemplo:

Medida Menor = 2155mm
Medida Maior = 2175mm

2155mm + 2175mm = 4330mm / 2 = 2165mm (Média)

SACADA RETA

MEDIDA DOS PAINÉIS

APLICAR 15MM DE FOLGA (**FL**) ENTRE PAREDE E VIDRO E 3MM DE FOLGA ENTRE VIDROS (**FV**).

EXEMPLO:

A: LARGURA ENTRE EXTREMIDADES - 2568MM
ALTURA MÉDIA DO VÃO - 1655MM

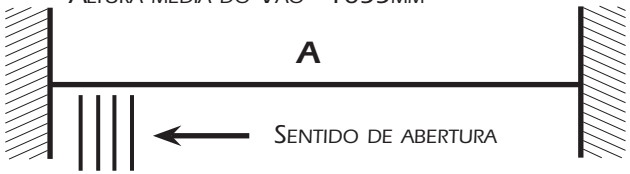

ENCONTRAR A QUANTIDADE DE VIDROS

A: 2568MM / 500 = 5,13 (5 VIDROS)

CÁLCULO PARA DETERMINAR A MEDIDA REAL DO VIDRO

LRP: 2568MM - (**FL:** 15MM X 2) - (**FV:** 3MM X 4) = 2526MM / 5 = 505MM
HRP: 1655 - 165MM (**FH**) = 1490MM

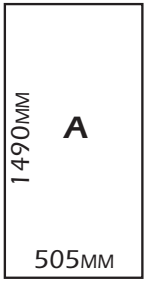

VIDRO TEMPERADO OU LAMINADO DE ACORDO COM A NBR - 16259

SACADA EM "L" OU "U"

LADO (A)

APLICAR 15MM DE FOLGA LATERAL (**FL**) - 3MM FOLGA ENTRE VIDROS (**FV**) - 5MM DE FOLGA ENTRE GRAU (**FG**) NO VIDRO PASSANTE.

LADO (B)

APLICAR AS SEGUINTES FOLGAS: VIDRO COLANTE - 5MM - A ESPESSURA DO VIDRO (**FG**) O SEGUINTE APLICAR A FOLGA DE - 3MM ENTRE VIDROS E DE - 15MM (**FL**) ENTRE PAREDE E VIDRO.

EXEMPLO SACADA EM "L":

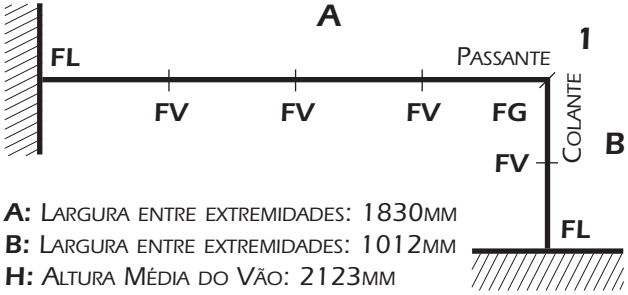

A: LARGURA ENTRE EXTREMIDADES: 1830MM
B: LARGURA ENTRE EXTREMIDADES: 1012MM
H: ALTURA MÉDIA DO VÃO: 2123MM

ENCONTRAR A QUANTIDADE DE VIDROS

1830 / 500 = 4 VIDROS
1012 / 500 = 2 VIDROS

CÁLCULO PARA DETERMINAR A MEDIDA REAL DO VIDRO

A: 1830MM - (15MM **FL**) - (9MM **FV**) - (5MM **FG**) / (4 VIDROS) = (450MM **LRP**)
B: 1012M - (5MM -10MM "ESPESSURA DO VIDRO") - (6MM **FV**) - (15MM **FL**) / (2 VIDROS) = (488MM **LRP**)
FH: 2123MM - (165MM) = 1958MM
1: 90° / 2 = 45°

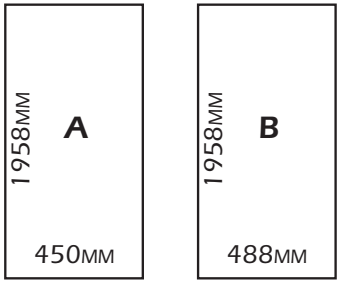

COLAGEM DOS LEITOS NO VIDRO

01 O VIDRO DEVE SER DEITADO SOBRE CAVALETE OU MESA.

02 LIMPAR AS BORDAS DO VIDRO COM ÁLCOOL ISOPROPÍLICO.

03 CORTAR O LEITO (E) NA MESMA MEDIDA DO VIDRO.

04 LIMPAR O LEITO DO VIDRO (E) COM ÁLCOOL ISOPROPÍLICO.

05 CORTAR O BICO DO SELANTE COM DIÂMETRO DE +/- 5MM.

06 APLICAR UM CORDÃO DE SELANTE NAS DUAS PAREDES DO LEITO (E) (ESQUERDA E DIREITA).

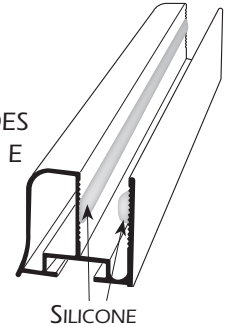

07 VERIFICAR OS ESQUADROS DOS LEITOS (E).

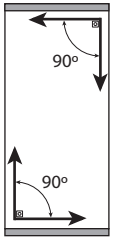

08 MEDIR A ALTURA DE LEITO A LEITO (E).

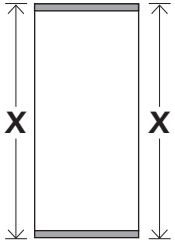

ATENÇÃO:
TODOS OS VIDROS TEM QUE ESTAR NA MESMA MEDIDA DE LEITO A LEITO E NO ESQUADRO!

CORTE DOS TRILHOS

01 CORTAR OS PERFIS JUNTOS.
A CAPA (B) DEVE ESTAR CLICADA NO PERFIL "U" DE ACABAMENTO (A) E O TRILHO (C/D) ENCAIXADO NO MESMO.
FAZER ESTE PROCEDIMENTO PARA A PARTE SUPERIOR E INFERIOR.

02 ATENÇÃO PARA NÃO INVERTER O LADO DOS TRILHOS (C/D).
ESTE É UM ERRO COMUM E SIGNIFICA A PERDA DAS PEÇAS.

03 CONFERIR TODAS AS MEDIDAS E PERFIS ANTES DE CORTAR!

04 CORTAR RESPEITANDO O PROJETO E A MEDIDA DO LADO EXTERNO DA SACADA.

05 FAZER DRENO DE ÁGUA NO PERFIL "U" DE REGULAGEM INFERIOR (A) SEMPRE DO LADO EXTERNO A CADA 500MM DE DISTÂNCIA ENTRE ELES (USAR BROCA DE AÇO RÁPIDO DE NO MÍNIMO 6MM).

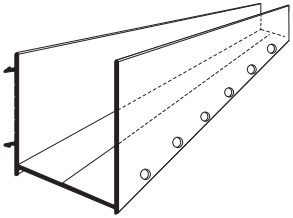

06 FAZER DRENO DE ÁGUA NO TRILHO INFERIOR (C) A CADA 500MM DE DISTÂNCIA ENTRE ELES (USAR BROCA DE AÇO RÁPIDO DE NO MÍNIMO 6MM).

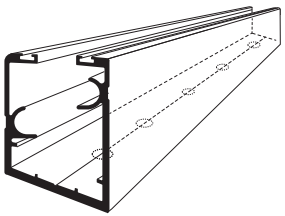

USINAGEM DE SAÍDA DAS ROLDANAS SUPERIORES

07 DETERMINAR A POSIÇÃO DA CAIXA DE SAÍDA SUPERIOR, CONSIDERANDO A LARGURA REAL DO PAINEL MENOS 15MM. ESTA MEDIDA SERÁ O CENTRO DA BOCA DE SAÍDA.

MEDIDAS

CORTE DO TRILHO SUPERIOR:
40MM DE LARGURA X 33MM DE ALTURA

CORTE DO PERFIL "U" DE REGULAGEM: 100MM DE LARGURA X 40MM DE ALTURA

MEDIDAS PARA CONFECÇÃO DE CAIXA DE SAÍDA
(INSTALAÇÃO COM ATÉ 7 PAINÉIS NO MESMO LADO)

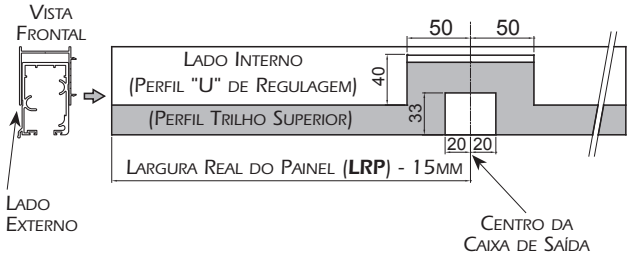

MEDIDAS PARA CONFECÇÃO DE CAIXA DE SAÍDA ADICIONAL
(INSTALAÇÃO COM MAIS DE 7 PAINÉIS NO MESMO LADO)

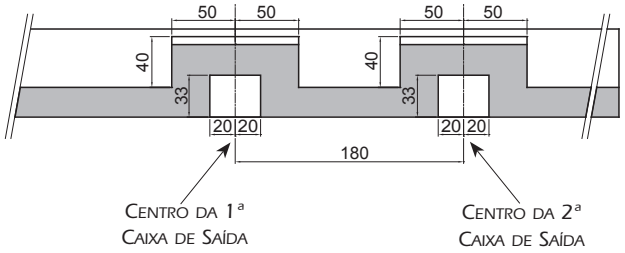

IMPORTANTE!

CADA CAIXA DE SAÍDA TRABALHA COM 7 PAINÉIS

USINAGEM DE SAÍDA DAS ROLDANAS INFERIORES

08 DETERMINAR A POSIÇÃO DA CAIXA DE SAÍDA INFERIOR, CONSIDERANDO A LARGURA REAL DO PAINEL MENOS 15MM. ESTA MEDIDA SERÁ O CENTRO DA BOCA DE SAÍDA.

MEDIDAS

CORTE DO TRILHO INFERIOR:
18MM DE LARGURA X 20MM DE ALTURA

MEDIDAS PARA CONFECÇÃO DE CAIXA DE SAÍDA
(INSTALAÇÃO COM ATÉ 7 PAINÉIS NO MESMO LADO)

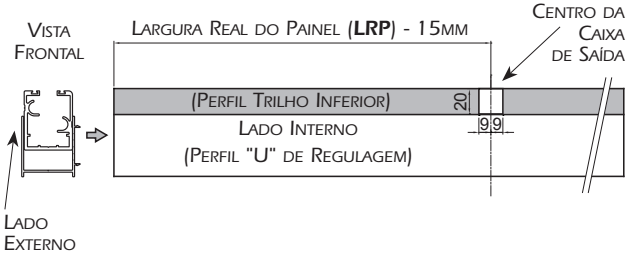

MEDIDAS PARA CONFECÇÃO DE CAIXA DE SAÍDA ADICIONAL
(INSTALAÇÃO COM MAIS DE 7 PAINÉIS NO MESMO LADO)

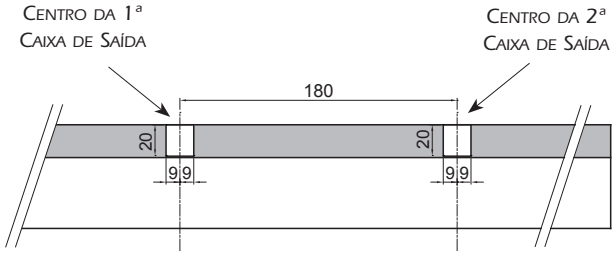

IMPORTANTE!

CADA CAIXA DE SAÍDA TRABALHA COM 7 PAINÉIS

01 Começar a fixação do Perfil "U" de Regulagem (A) fazendo os furos para os Parafusos (R), Arruelas (S) e Buchas (T).

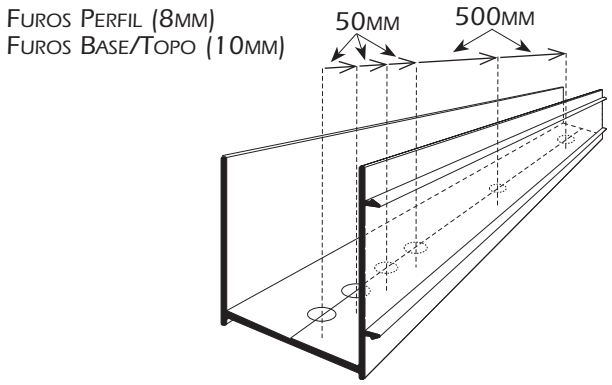

02 No lado onde os vidros vão estacionar, colocar 4 parafusos com a distancia de 50mm entre eles e a partir do último, colocar a cada 500mm de distância entre cada um. Fazer este procedimento em cima e embaixo da instalação.

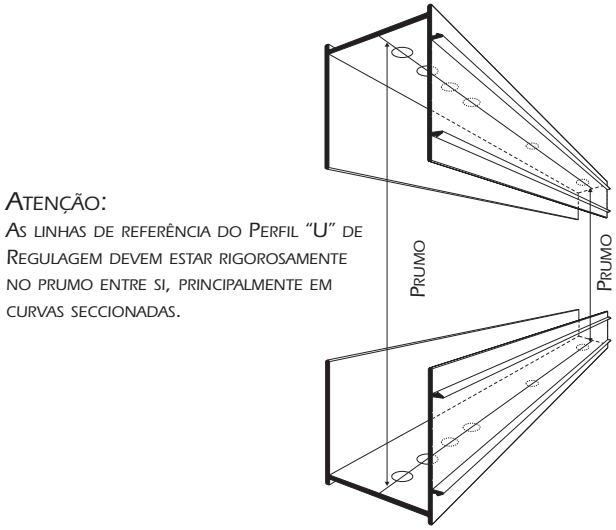

Atenção:
As linhas de referência do Perfil "U" de Regulagem devem estar rigorosamente no prumo entre si, principalmente em curvas seccionadas.

03 Antes de fixar, aplicar um cordão grosso de silicone contínuo na base do Perfil, tanto em baixo como em cima, pois agirá como vedação.

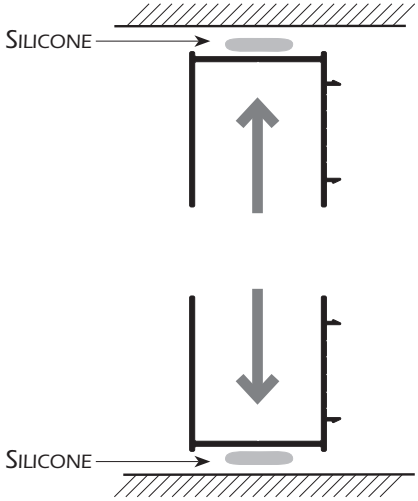

04 Encaixe as Roldanas Triplas com Freio (P) no Trilho Superior (D) e Duplas com Freio (P) no Trilho Inferior (C).

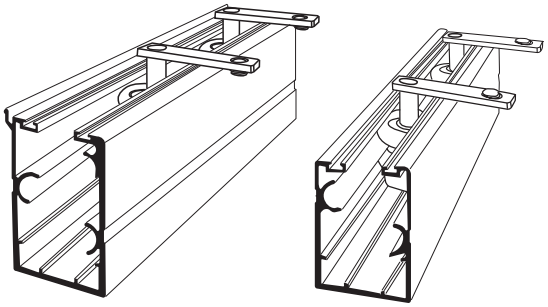

05 Colocar os Estacionamentos (J) nos Trilhos Superior (D) e Inferior (C). Cada um tem espaço para três vidros.

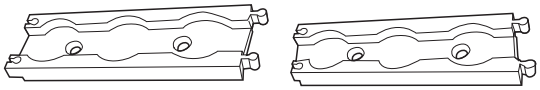

06 ENGATE A TRAVA DO PIVÔ NO ESTACIONAMENTO (J).

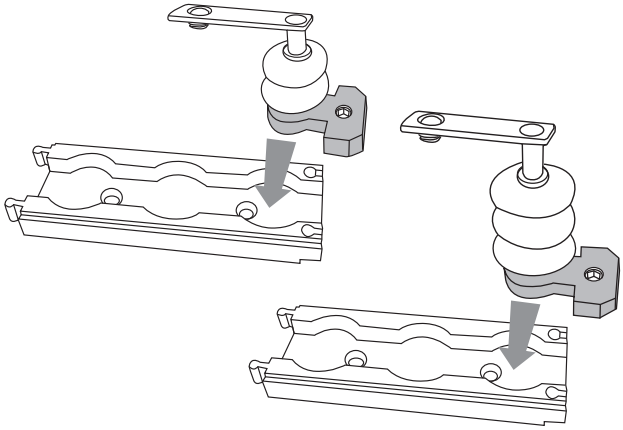

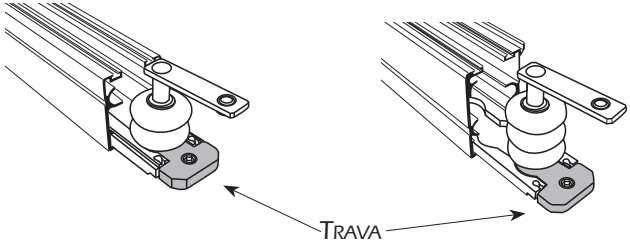

ENCAIXE OS KITS PIVÔ (Q) NO TRILHO SUPERIOR (D) E INFERIOR (C), DEIXANDO UMA DISTÂNCIA DE 25MM DA PONTA DO PERFIL ATE A BASE DA TRAVA.

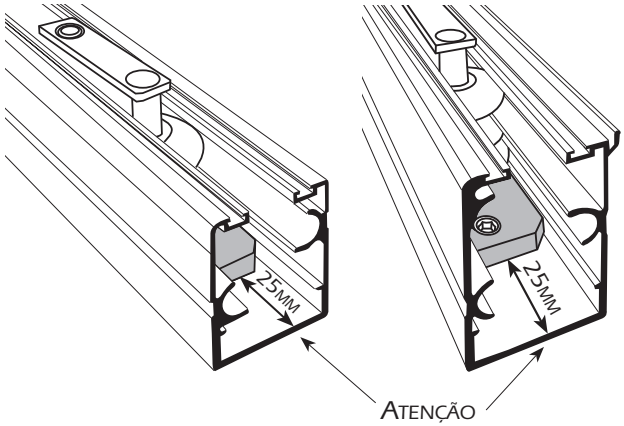

07 ENCAIXE O TRILHO SUPERIOR (D) DENTRO DO PERFIL "U" DE REGULAGEM (A) COLOCANDO NO NÍVEL. O PONTO DE PARTIDA DO NÍVEL É O LADO ONDE SE LOCALIZA A BOCA DE SAÍDA DA ROLDANA.

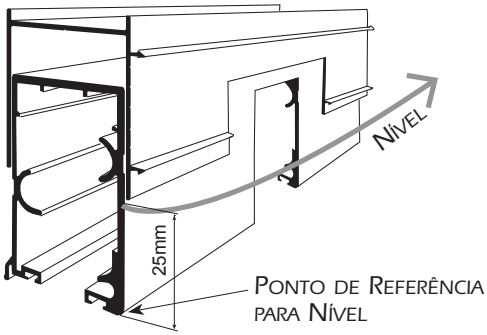

08 REBITE O TRILHO SUPERIOR (D). A DISTÂNCIA ENTRE OS REBITES (U) É DE 300MM.

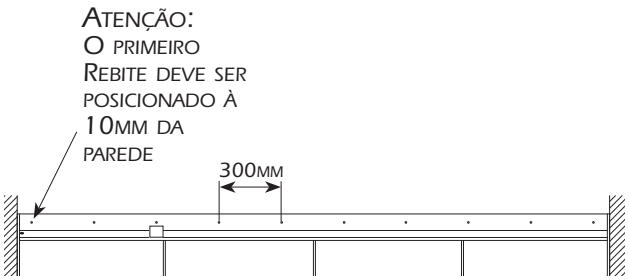

09 INSTALE A CAIXA DE SAÍDA (L) NO TRILHO SUPERIOR (D).

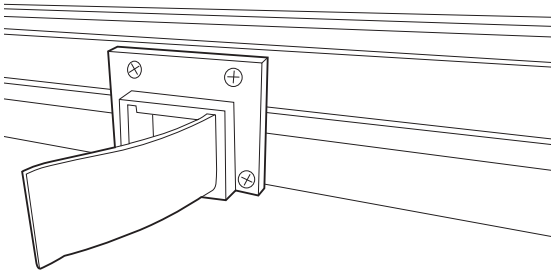

10 Encaixe o Trilho Inferior (C) já com a Roldana Dupla com Freio (P) no "U" de Regulagem e coloque os Vidros.

ATENÇÃO:
Para instalar os Vidros, as Roldanas Superiores e Inferiores devem estar posicionadas nos Estacionamentos.

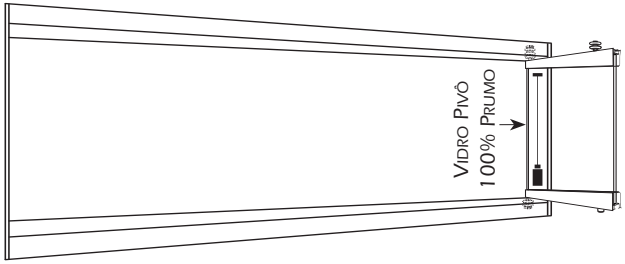

ATENÇÃO:
Todos os Vidros devem estar 100% no Prumo!

11 Ajuste as Roldanas Duplas (P) de Regulagem e os Pinos Guia Inferior.

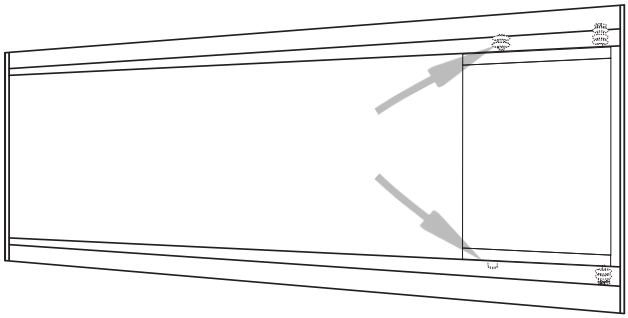

12 Deslize os Vidros para o Trilho Inferior se nivelar automaticamente.

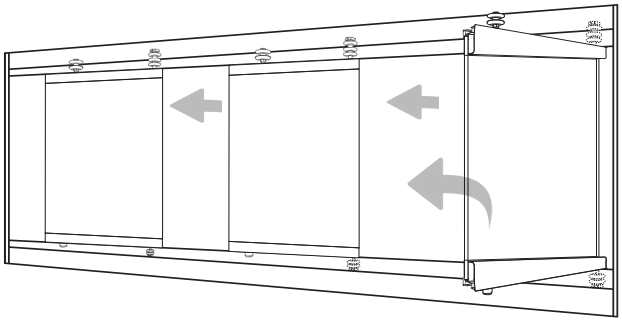

13 Rebite o trilho inferior na distância de 300mm.

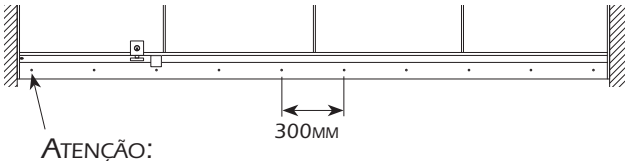

Atenção:
O primeiro Rebite deve ser posicionado à 10mm da parede.

14 Instale a Caixa de Saída (M) no Trilho Inferior (C).

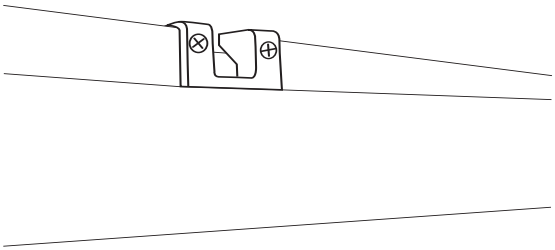

15 Coloque a Capa de Acabamento (B) no Perfil "U" de Regulagem (A) (superior e inferior).

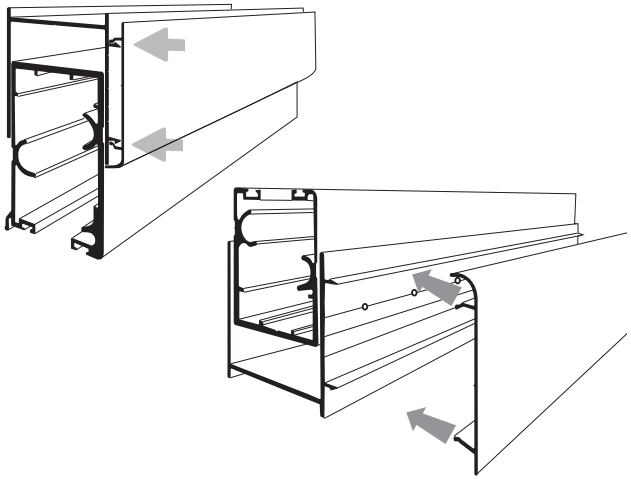

16 Limpe a lateral do vidro com álcool isopropílico e cole a Escova Adesiva (I).

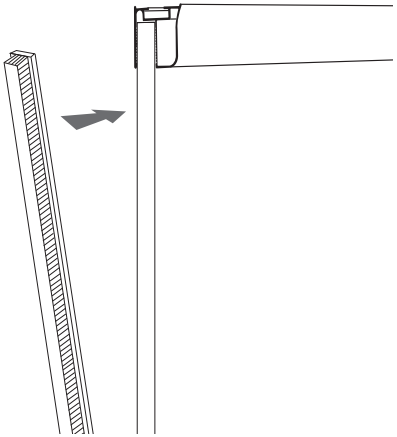

17 Coloque o Acabamento do Leito Direito (O) e Esquerdo (N) em todos os Leitos.

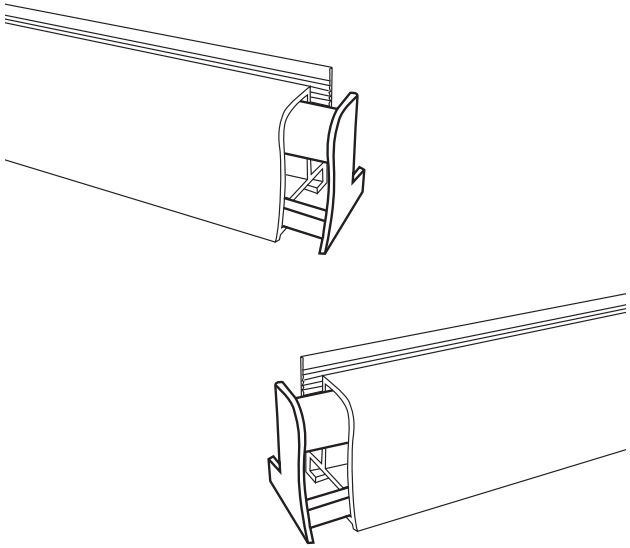

18 Coloque os Acabamentos Laterais (G e F) para que não ocorra passagem de água entre parede e vidro.

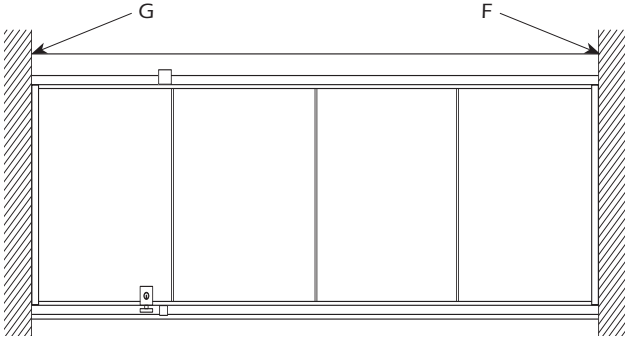

19 Parafuse a Fechadura (K) no Leito do Vidro e a Contra Fechadura no Trilho Inferior.

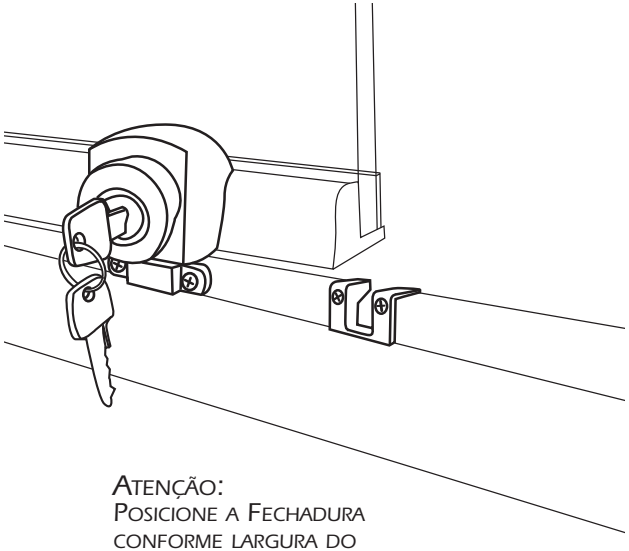

Atenção:
Posicione a Fechadura conforme largura do primeiro Painel de forma que não atrapalhe a saída inferior.

20 INSTALE A TRAVA DE PAINÉIS (OPCIONAL).

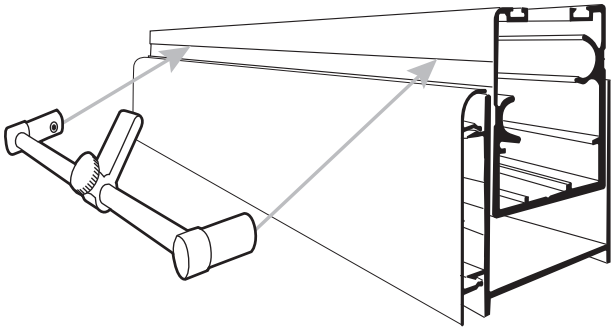

•Kits para Box, Janelas, Varandas, Divisão de Ambientes e Engenharia

• Roldanas

• Perfis e Acessórios para Vidro Temperado

Alameda Vênus, 582
Distrito Industrial American Park Empresarial
CEP 13347-659 – Indaiatuba – SP
Tel.: (19) 3935-5454
tecvidro@tecvidro.com.br – www.tecvidro.com.br