Manual de montagem

Box
Tradicional

Qualidade e segurança

ATENÇÃO:

- As **Medidas de Folga** e os **Desenhos** deste **Manual** são para referência de montagem e podem sofrer modificações.
- Consulte sempre o **Site** para verificar as **atualizações**.
- Observar **Dimensões Máximas** de vidro recomendadas para cada modelo.
- Este Manual **substitui** todas as versões anteriores.

IMPORTANTE:

- Fazer a Instalação observando "Nível" e "Prumo" exatos evitando torções e desalinhamentos que venham a comprometer o perfeito funcionamento (se possível, utilizar Instrumentos de Medição de Precisão)
- A Montagem deve ser efetuada por um Profissional Qualificado com experiência em Instalações com Vidro Temperado

Índice

Apresentação 4

Medidas p/ Vidros 6/8mm 6

Ferramentas 8

Kit Box Frontal F1/MF1 9
1 Fixo e 1 Porta

Kit Box Frontal F2/MF2 21
2 Fixos e 1 Porta

Kit Box Frontal F3/MF3 33
2 Fixos e 2 Portas

Kit Box de Canto C1/Mc1 45
2 Fixos e 2 Portas

Kit Box de Abrir AF 57
Sem Transpace

Kit Box de Abrir AF 65
Com Transpace

ESTE MANUAL DE MONTAGEM DESTINA-SE AOS MODELOS:

R6

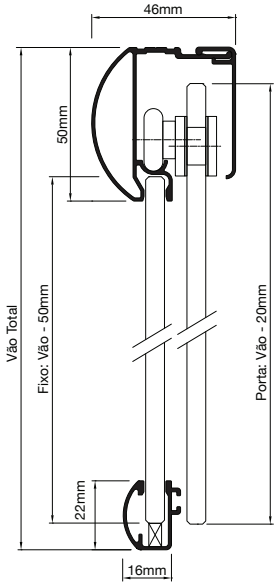

R8

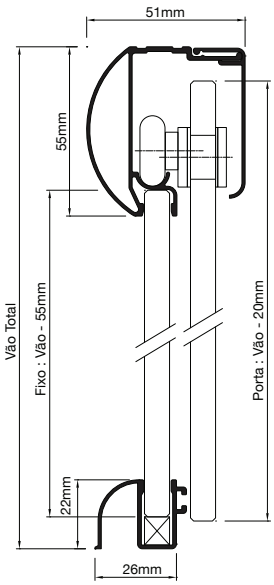

MULTIBOX

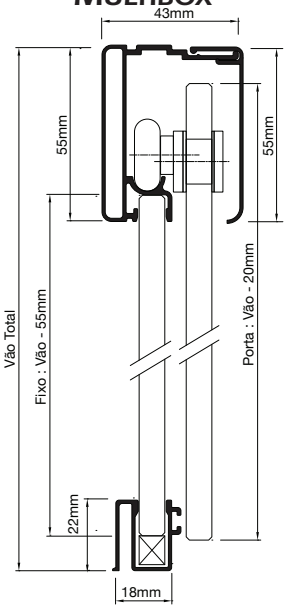

DUAS PORTAS

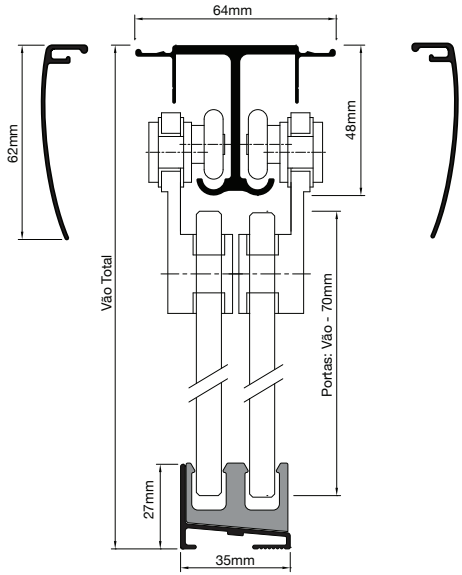

BOX DE ABRIR

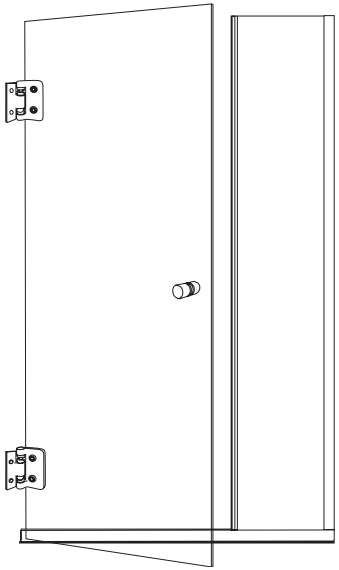

Vidros de 6mm

Furação para Roldanas

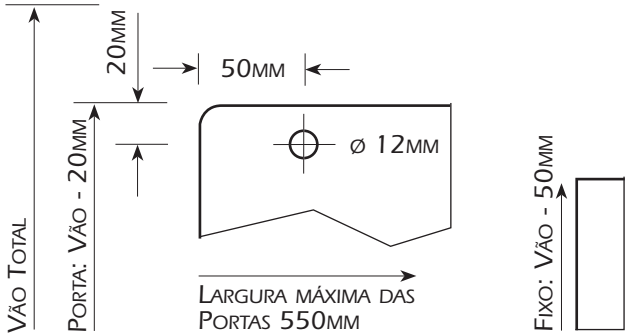

Furação para Puxador

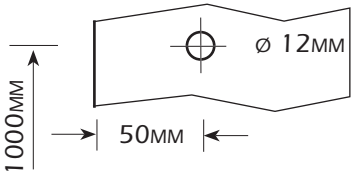

Perfil Guia

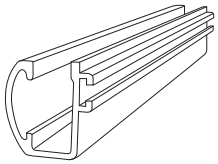

R6

Vidros de 8mm

Furação para Roldanas

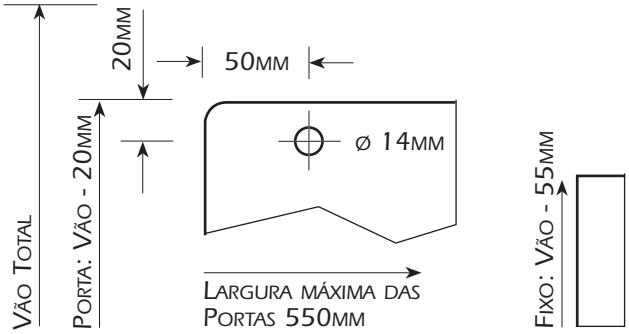

Furação para Puxador

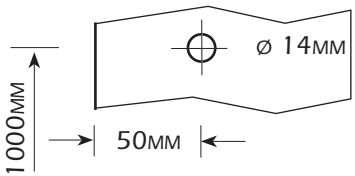

Perfil Guia

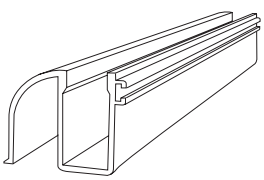

R8

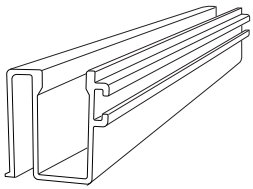

Multibox

Ferramentas

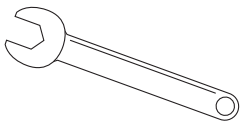
Chave Fixa 19mm

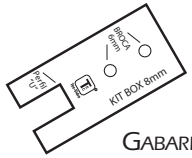

Gabarito

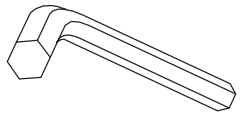
Chave Allen 4mm

Brocas de Aço Rápido
ø 3,5mm
ø 4,0mm
Brocas de Widia
ø 5,0mm
ø 6,0mm

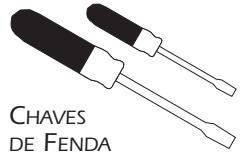
Chaves
de Fenda

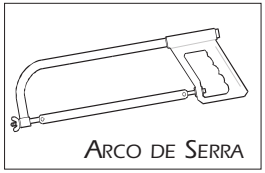
Arco de Serra

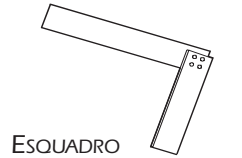
Esquadro

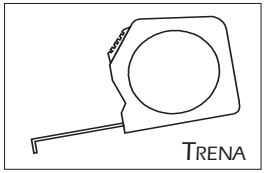
Trena

Furadeira
de Impacto

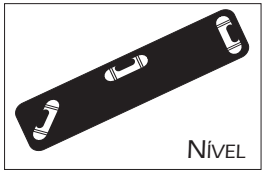
Nível

Bomba
de Silicone

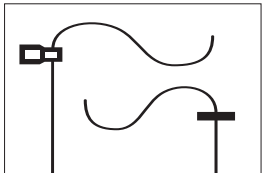
Prumos
de Centro e
de Face

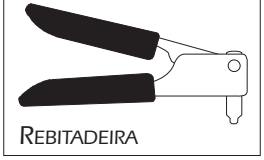
Rebitadeira

1 Fixo e 1 Porta

F1/MF1

Imagem Ilustrativa

Conteúdo

Item	Quant.	Descrição	Desenho
A	01	Perfil Trilho	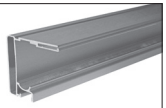
B	01	Perfil Capa	
C	01	Perfil Guia	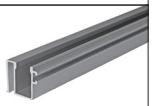
D	01	Perfil Arremate	
E	01	Perfil "U" 20x10	
F	01	Perfil "U" 20x15	
G	02	Suporte Fixação Trilho	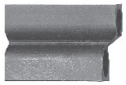
H	02	Cunha Trava do Suporte	
I	01	Conjunto Batedeira Inferior	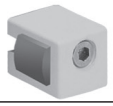
J	01	Guia Nylon	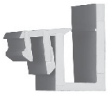
K	01	Batedeira Superior	
L	02	Batedeira Amortecedora	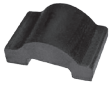
M	01	Puxador	

Conteúdo

Item	Quant.	Descrição	Desenho
N	06	Rebite "Pop"	
O	02	Roldana	
P	04	Parafuso Cabeça Panela ø 3,9x32mm	
Q	04	Bucha 6mm	
R	04	Parafuso Cabeça Chata ø 3,5x22mm	
S	04	Bucha 5mm	
T	02	Cunha Regulagem	
U	02	Arremate do Trilho	
V	01	Escova de Vedação	

Obs.: os elementos de fixação (P, Q, R e S) são para uso em alvenaria

As imagens de Conteúdo podem sofrer alterações de Desenho conforme Modelo utilizado

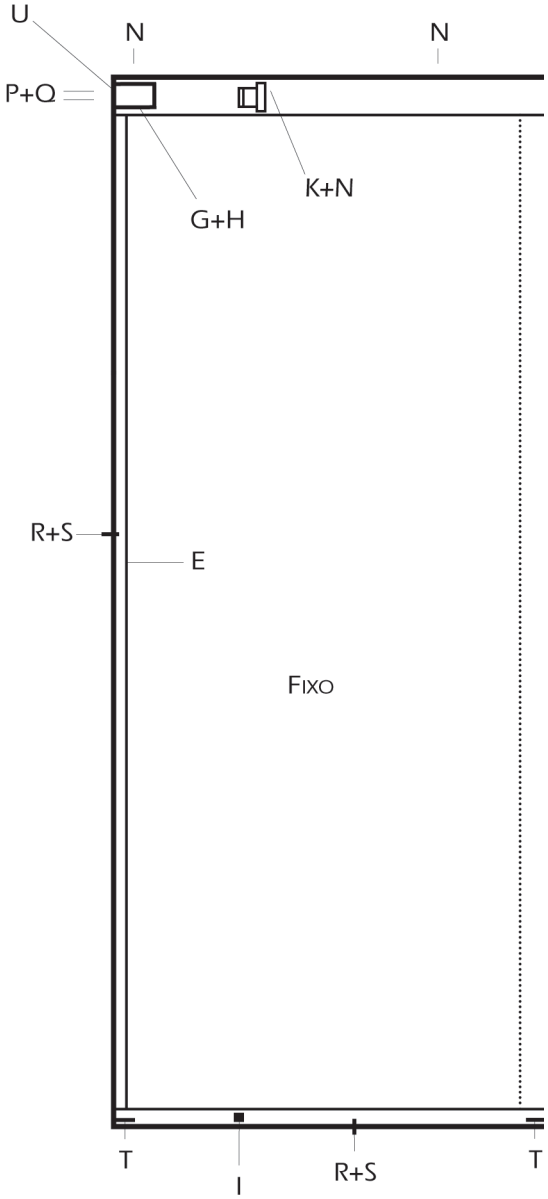
U
N
N
P+Q
K+N
G+H
R+S
E
FIXO
T
I
R+S
T

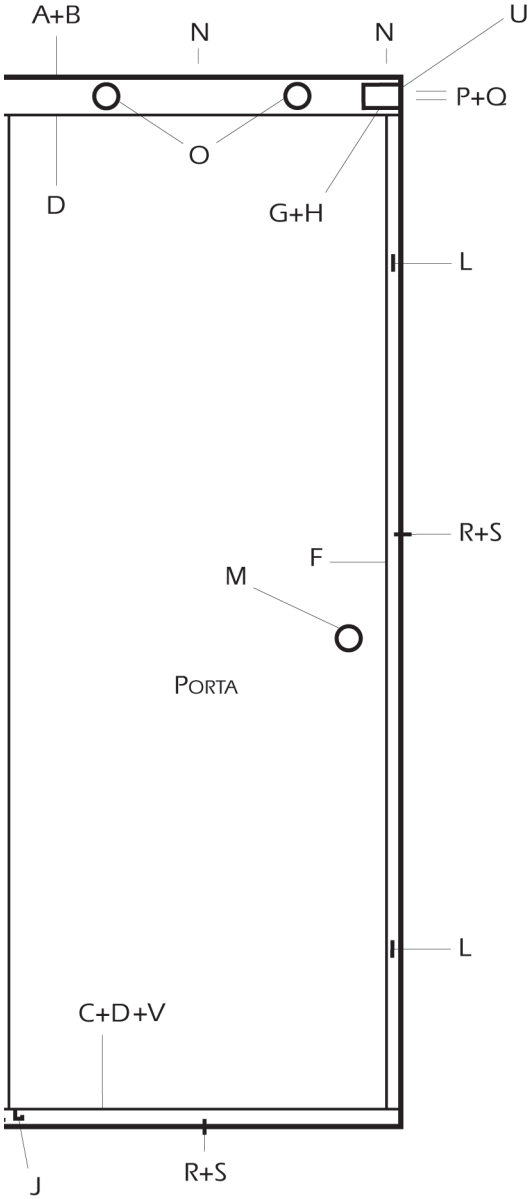
A+B
N
N
U
P+Q
O
D
G+H
L
R+S
F
M
PORTA
L
C+D+V
J
R+S

01 MONTAR PERFIL GUIA (C)

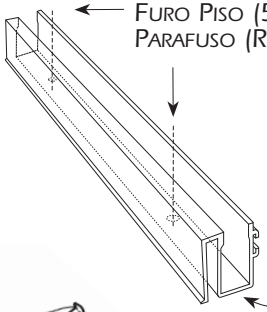

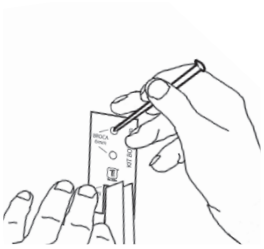

02 MARCAR OS FUROS DO SUPORTE DO TRILHO (G) USANDO O PERFIL"U" 20X10MM (E)

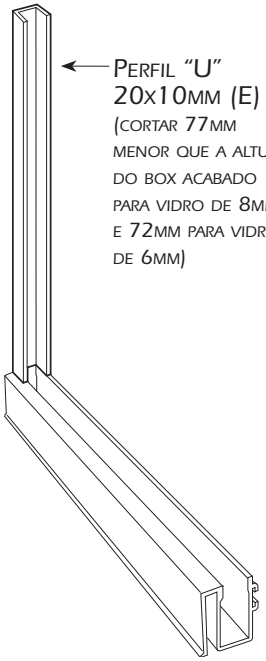

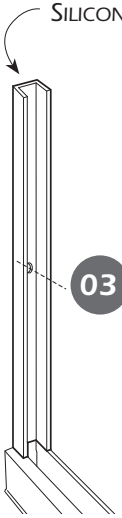

03 FIXAR PERFIL"U" 20X10MM (E) COM BUCHA (S) + PARAFUSO (R)

FURO PERFIL (4MM)
FURO PAREDE (5MM)

04 FIXAR OS SUPORTES DO TRILHO (G)

FURO PAREDE (6MM)
PARAFUSO (P) + BUCHA (Q)

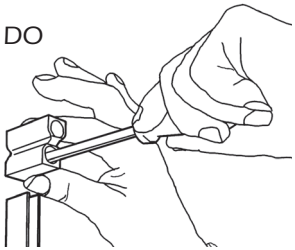

05 CORTAR O PERFIL TRILHO (A) 4MM MENOR QUE O VÃO E ENCAIXAR OS ARREMATES (U) NAS EXTREMIDADES

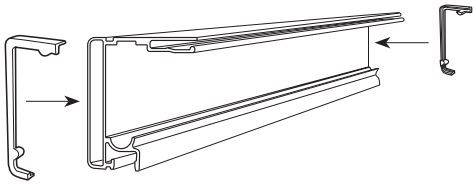

06 ENCAIXAR O CONJUNTO PERFIL TRILHO (A) E ARREMATES (U) NOS SUPORTES DOS TRILHOS (G)

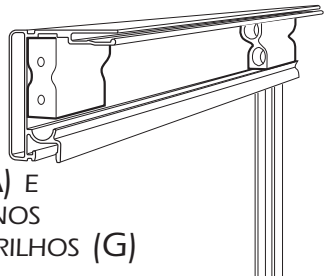

FUROS P/ REBITE (N) (3.5MM)

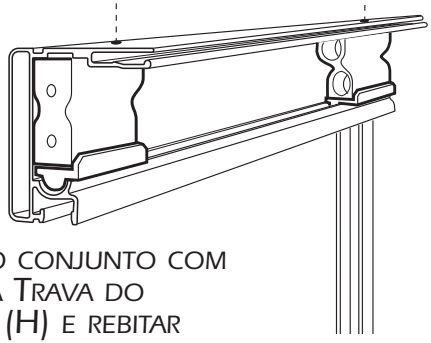

07 TRAVAR O CONJUNTO COM A CUNHA TRAVA DO SUPORTE (H) E REBITAR

08 TRAVAR O VIDRO FIXO COM A CUNHA DE REGULAGEM (T)

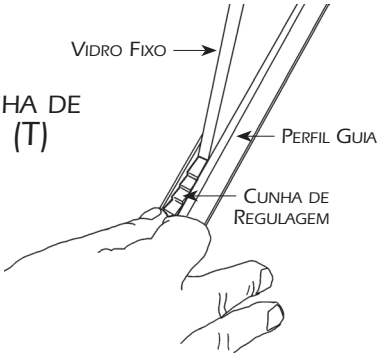

09 VERIFICAR O NIVELAMENTO DO CONJUNTO

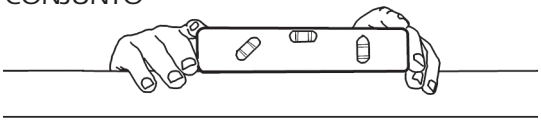

10 COLOCAR A GUIA DE NYLON (J) NO PERFIL GUIA (C)

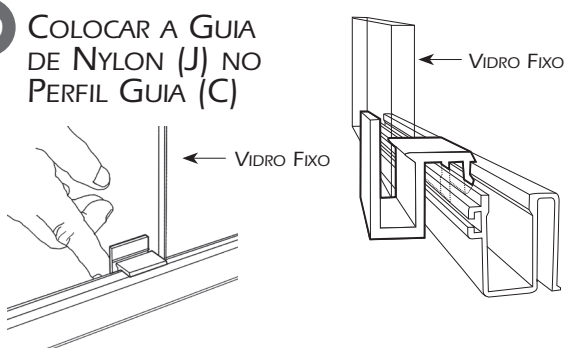

11 MONTAR AS ROLDANAS (O) E O PUXADOR (M) NA PORTA

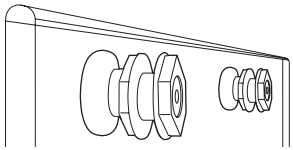

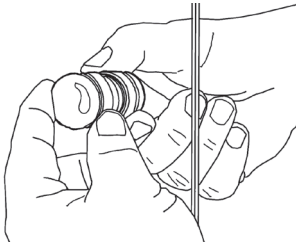

12 COLOCAR A PORTA MONTADA NO PERFIL TRILHO (A) E NA GUIA DE NYLON (J)

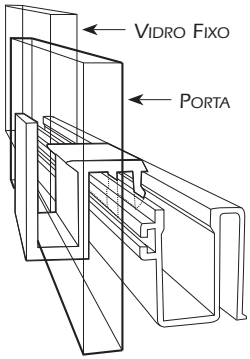

13 REGULAR A PORTA

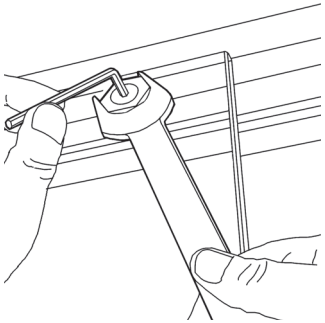

14 INSTALAR O PERFIL"U" 20x15 (F) COM BUCHA (S) + PARAFUSO (R)

FURO PERFIL (4MM)
FURO PAREDE (5MM)

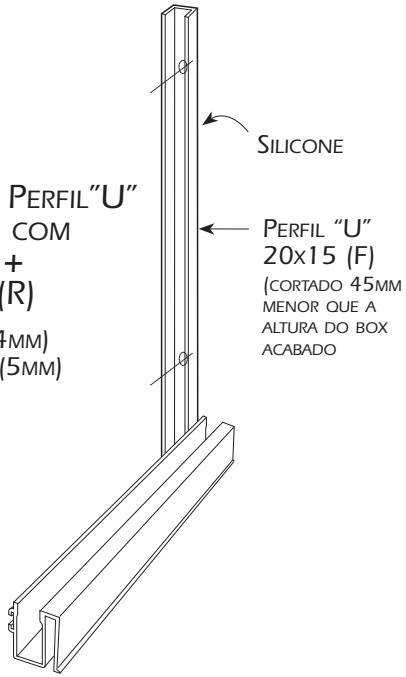

15 DETERMINAR A POSIÇÃO DE PARADA DA PORTA E FIXAR A BATEDEIRA LIMITADORA SUPERIOR (K) E INFERIOR (I)

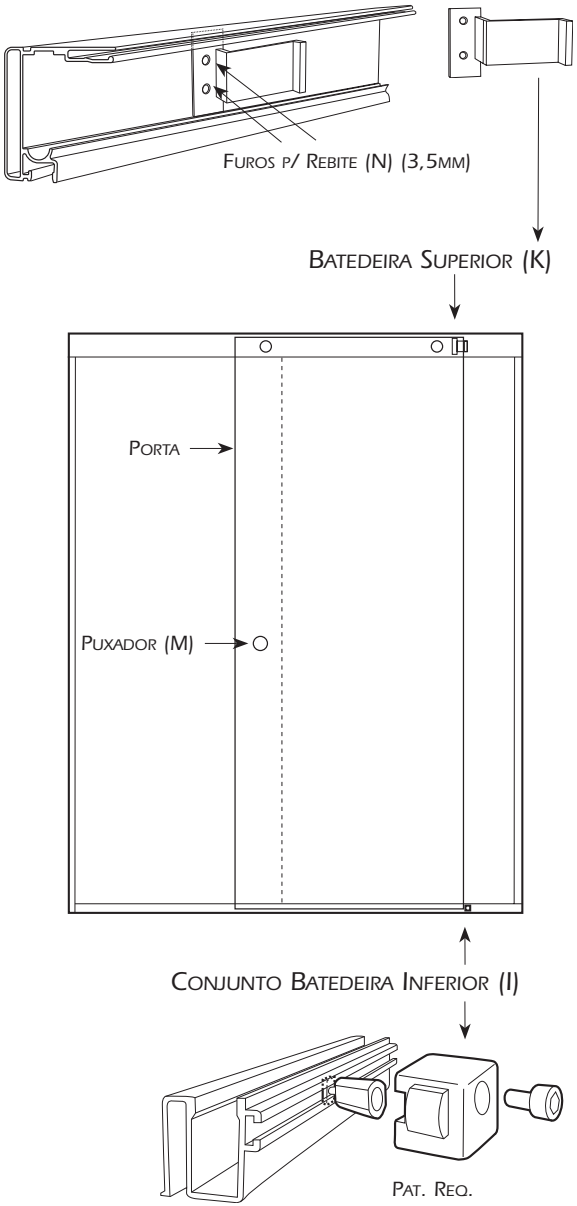

16 DETERMINAR AS MEDIDAS, CORTAR E ENCAIXAR OS PERFIS ARREMATE (D) NOS CANAIS DOS PERFIS TRILHO (A) E GUIA (C). ENCAIXAR A ESCOVA DE VEDAÇÃO (V) NO PERFIL GUIA (C)

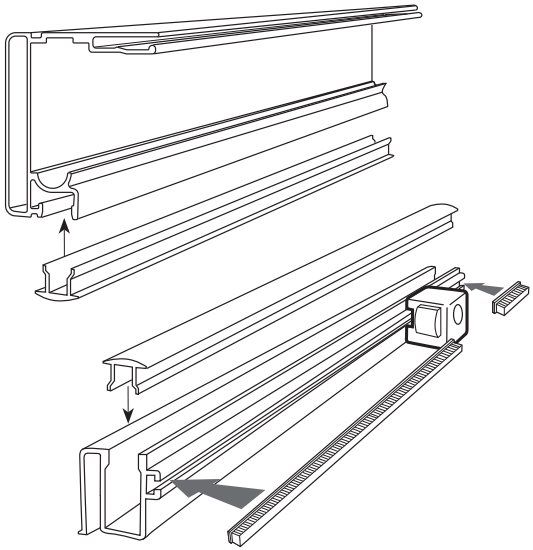

17 DETERMINAR AS MEDIDAS, CORTAR E ENCAIXAR O PERFIL CAPA (B) NO PERFIL TRILHO (A) E REBITAR

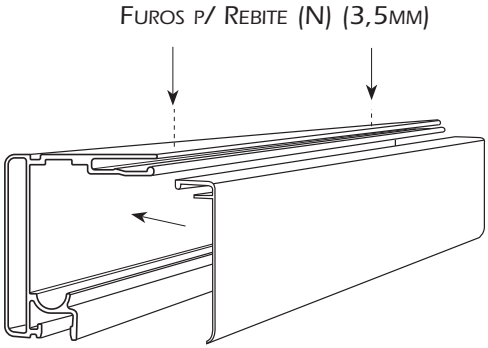

IMPORTANTE: PARA GARANTIR A SEGURANÇA DO PRODUTO INSTALADO, É OBRIGATÓRIO A REBITAGEM DA CAPA!

18 VEDAR TODA A PERIFERIA INTERNA ENTRE PERFIS E AZULEJO. UTILIZAR SILICONE ANTIFUNGO

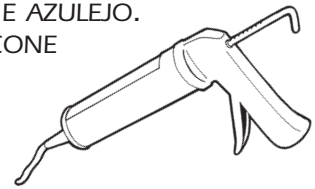

2 FIXOS E 1 PORTA

F2/MF2

IMAGEM ILUSTRATIVA

CONTEÚDO

ITEM	QUANT.	DESCRIÇÃO	DESENHO
A	01	PERFIL TRILHO	
B	01	PERFIL CAPA	
C	01	PERFIL GUIA	
D	01	PERFIL ARREMATE	
E	02	PERFIL "U" 20x10	
F	02	SUPORTE FIXAÇÃO TRILHO	
G	02	CUNHA TRAVA DO SUPORTE	
H	02	CONJUNTO BATEDEIRA INFERIOR	
I	01	GUIA NYLON	
J	02	BATEDEIRA SUPERIOR	
K	01	PUXADOR	
L	08	REBITE "POP"	
M	02	ROLDANA	

CONTEÚDO

F2/MF2

ITEM	QUANT.	DESCRIÇÃO	DESENHO
N	04	PARAFUSO CABEÇA PANELA ø 3,9x32MM	
O	04	BUCHA 6MM	
P	04	PARAFUSO CABEÇA CHATA ø 3,5x22MM	
Q	04	BUCHA 5MM	
R	04	CUNHA REGULAGEM	
S	02	ARREMATE DO TRILHO	
T	01	ESCOVA DE VEDAÇÃO	

OBS.: OS ELEMENTOS DE FIXAÇÃO (N, O, P E Q) SÃO PARA USO EM ALVENARIA

AS IMAGENS DE CONTEÚDO PODEM SOFRER ALTERAÇÕES DE DESENHO CONFORME MODELO UTILIZADO

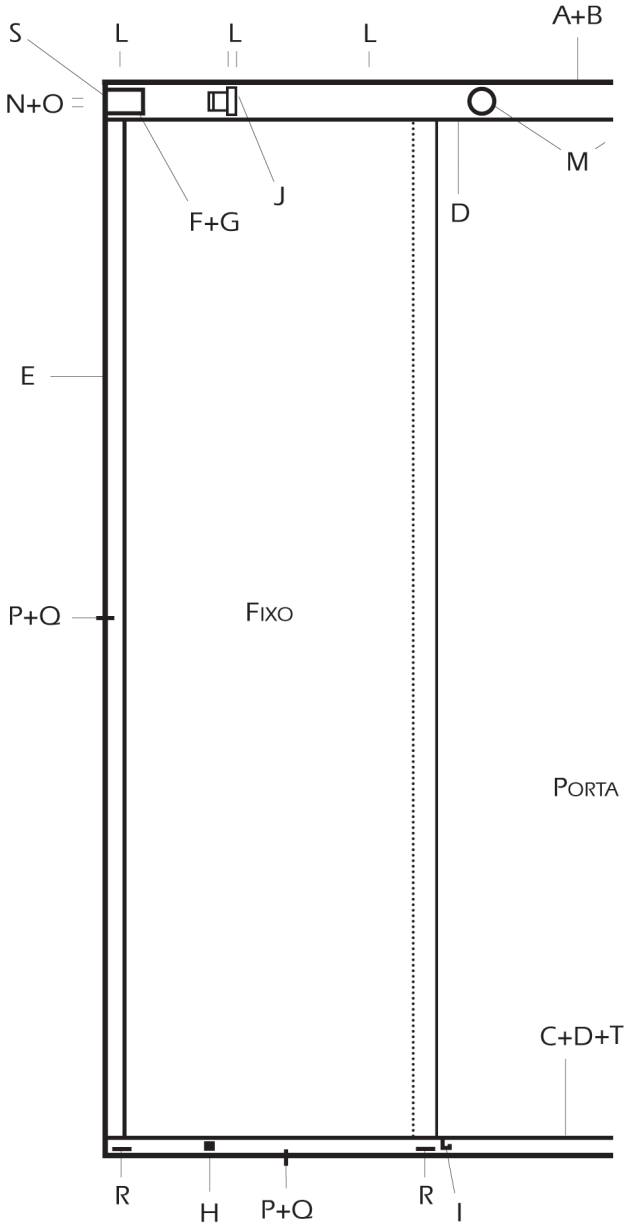
S
L
L
L
A+B
N+O
M
J
F+G
D
E
P+Q
FIXO
PORTA
C+D+T
R
H
P+Q
R
I

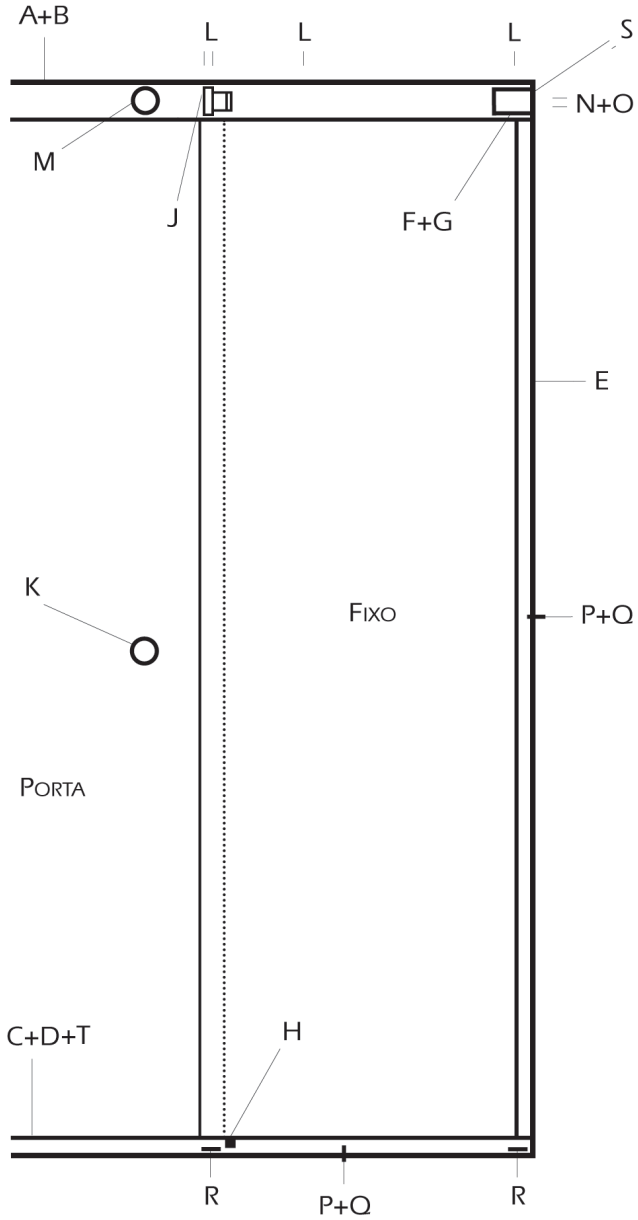
A+B
L
L
L
S
N+O
M
J
F+G
E
K
FIXO
P+Q
PORTA
C+D+T
H
R
P+Q
R

01 MONTAR PERFIL GUIA (C)

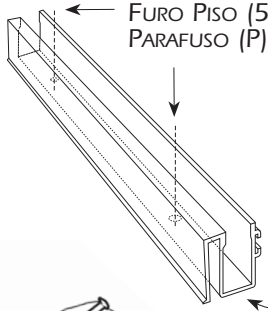

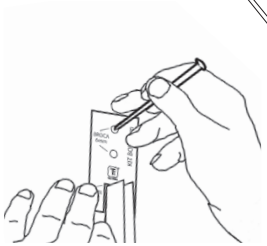

02 MARCAR OS FUROS DO SUPORTE DO TRILHO (F) USANDO O PERFIL"U" 20X10MM (E)

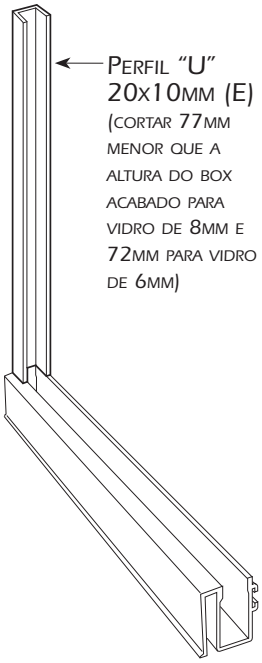

03 FIXAR OS PERFIS "U" 20X10MM (E) COM BUCHA (Q) + PARAFUSO (R)

FURO PERFIL (4MM)
FURO PAREDE (5MM)

04 FIXAR OS SUPORTES DO TRILHO (F)

FURO PAREDE (6MM)
PARAFUSO (N) + BUCHA (O)

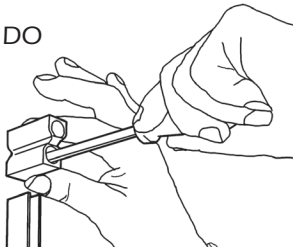

05 CORTAR O PERFIL TRILHO (A) 4MM MENOR QUE O VÃO E ENCAIXAR OS ARREMATES (S) NAS EXTREMIDADES

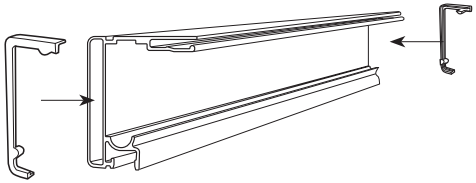

06 ENCAIXAR O CONJUNTO PERFIL TRILHO (A) E ARREMATES (S) NOS SUPORTES DOS TRILHOS (F)

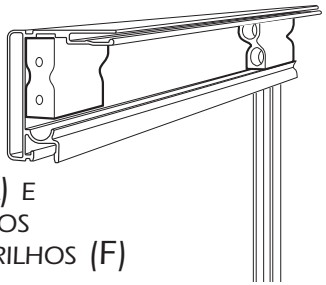

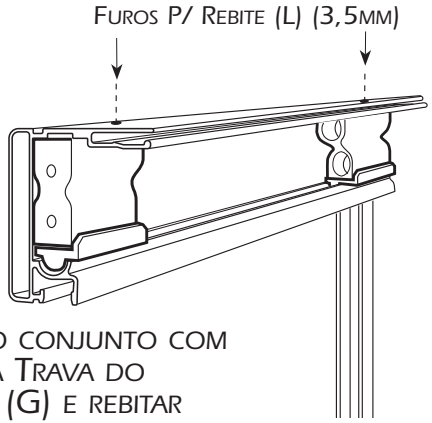

07 TRAVAR O CONJUNTO COM A CUNHA TRAVA DO SUPORTE (G) E REBITAR

08 Travar os Vidros Fixos com as Cunhas de Regulagem (R)

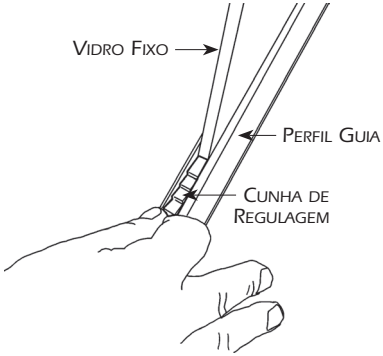

09 Verificar o nivelamento do conjunto

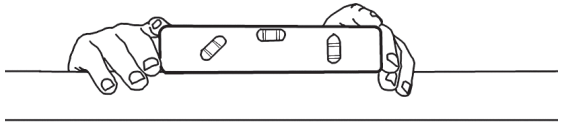

10 Colocar a Guia de Nylon (I) no Perfil Guia (C)

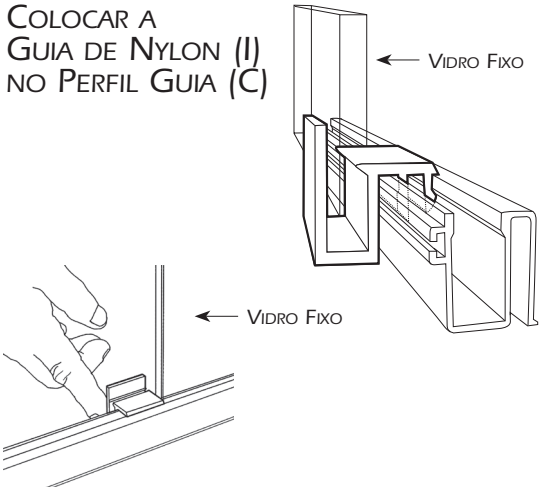

11 Montar as Roldanas (M) e o Puxador (K) na Porta

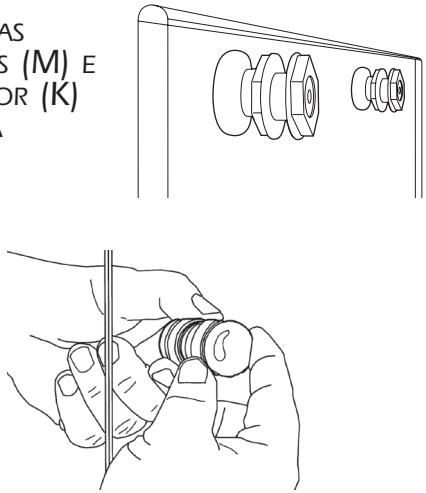

12 Colocar a Porta montada no Perfil Trilho (A) e na Guia de Nylon (I)

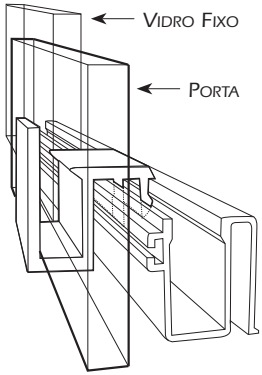

13 Regular a Porta

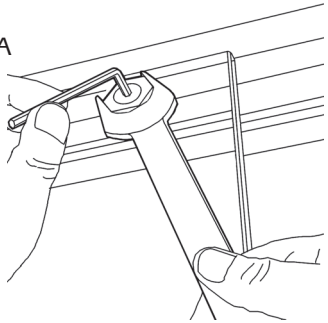

14 DETERMINAR A POSIÇÃO DE PARADA DA PORTA E FIXAR A BATEDEIRA LIMITADORA SUPERIOR (J) E INFERIOR (H)

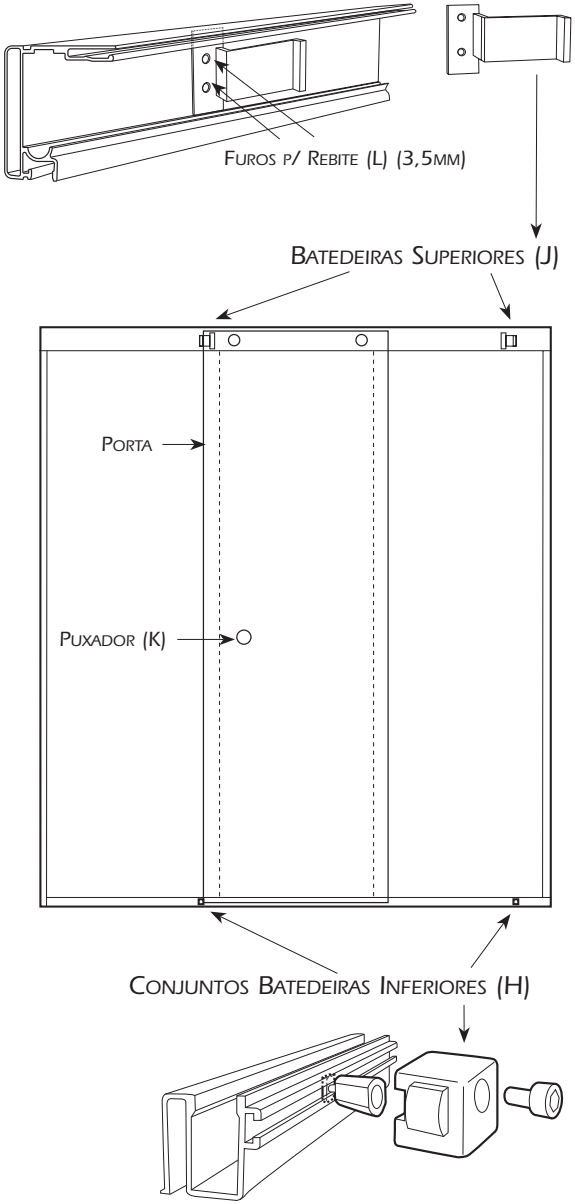

15 DETERMINAR AS MEDIDAS, CORTAR E ENCAIXAR OS PERFIS ARREMATE (D) NOS CANAIS DOS PERFIS TRILHO (A) E GUIA (C). ENCAIXAR A ESCOVA DE VEDAÇÃO (T) NO PERFIL GUIA (C)

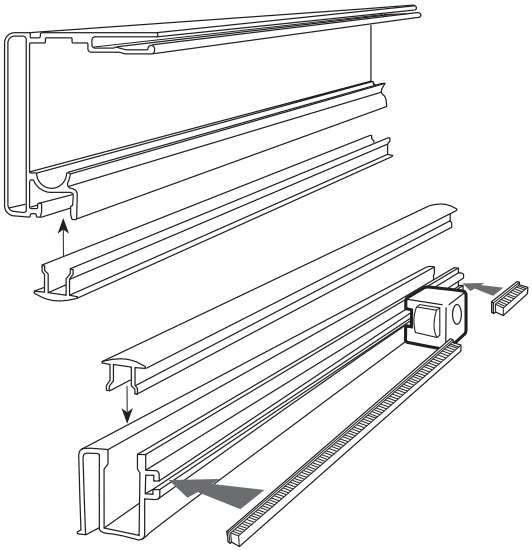

16 DETERMINAR AS MEDIDAS, CORTAR E ENCAIXAR O PERFIL CAPA (B) NO PERFIL TRILHO (A) E REBITAR

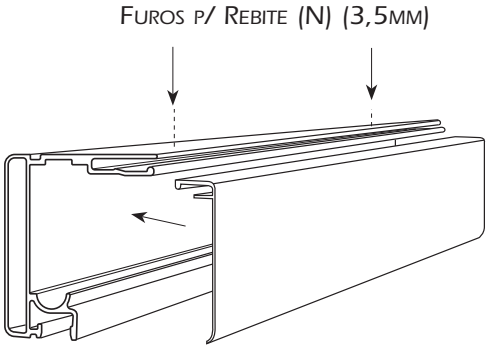

IMPORTANTE: PARA GARANTIR A SEGURANÇA DO PRODUTO INSTALADO, É OBRIGATÓRIO A REBITAGEM DA CAPA!

17 VEDAR TODA A PERIFERIA INTERNA ENTRE PERFIS E AZULEJO.
UTILIZAR SILICONE ANTIFUNGO

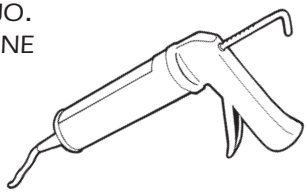

2 FIXOS E 2 PORTAS

F3/MF3

IMAGEM ILUSTRATIVA

Conteúdo

Item	Quant.	Descrição	Desenho
A	01	Perfil Trilho	
B	01	Perfil Capa	
C	01	Perfil Guia	
D	01	Perfil Arremate	
E	02	Perfil "U" 20x10	
F	01	Perfil "H" Vedação	
G	01	Escova de Vedação	
H	02	Suporte Fixação Trilho	
I	02	Cunha Trava do Suporte	
J	02	Batedeira Superior Lateral	
J1	02	Batedeira Superior Central	
K	02	Puxador	
L	02	Conjunto Batedeira Inferior	

Conteúdo

Item	Quant.	Descrição	Desenho
M	12	Rebite "Pop"	
N	04	Roldana	
O	04	Parafuso Cabeça Panela ø 3,9x32mm	
P	04	Bucha 6mm	
Q	04	Parafuso Cabeça Chata ø 3,5x22mm	
R	04	Bucha 5mm	
S	02	Guia Nylon	
T	04	Cunha Regulagem	
U	02	Arremate do Trilho	

Obs.: os elementos de fixação (O, P, Q e R) são para uso em alvenaria

As imagens de Conteúdo podem sofrer alterações de Desenho conforme Modelo utilizado

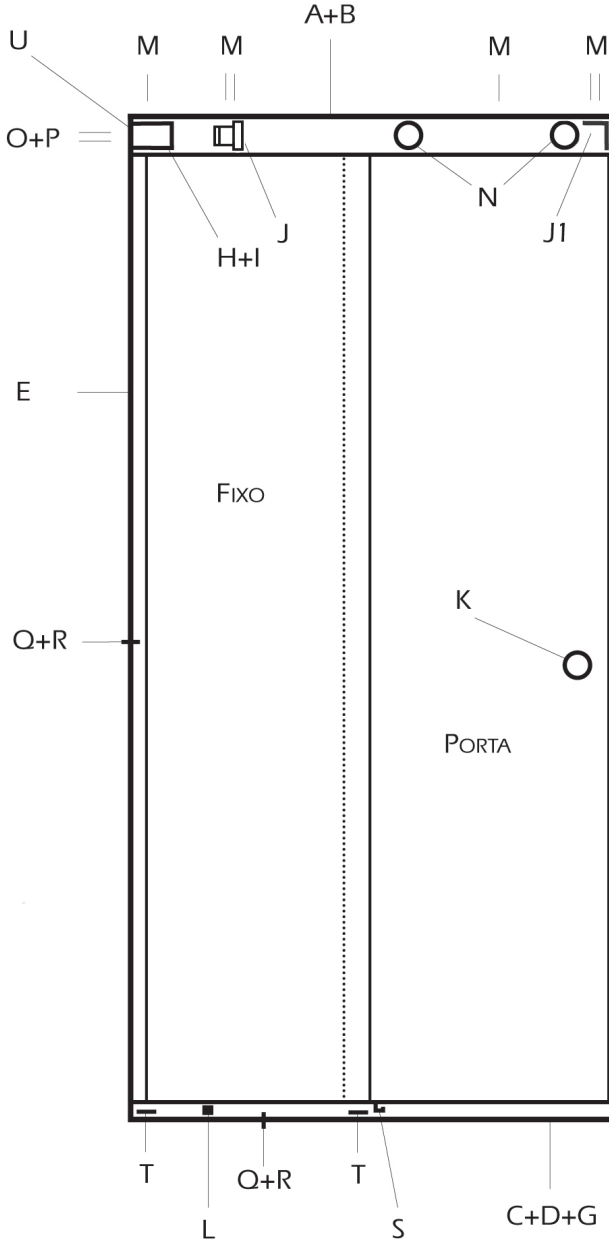
U
M
M
A+B
M
M
O+P
N
J
J1
H+I
E
FIXO
K
Q+R
PORTA
T
Q+R
T
L
S
C+D+G

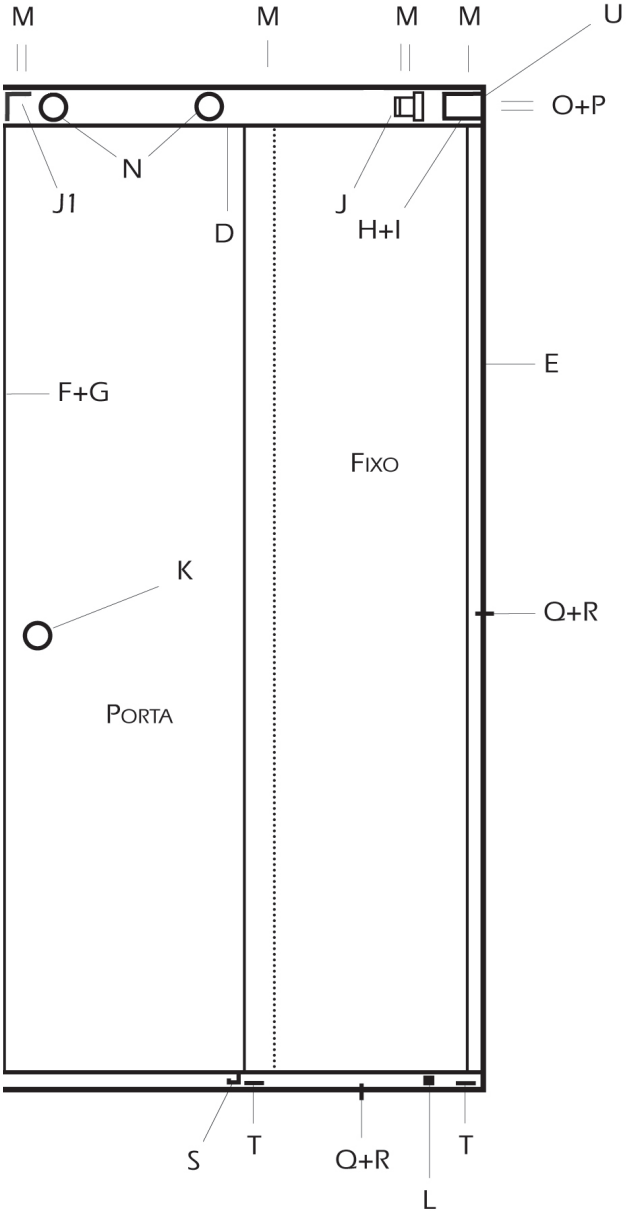
M
M
M
M
U
O+P
N
J1
D
J
H+I
E
F+G
FIXO
K
Q+R
PORTA
S
T
Q+R
T
L

01 MONTAR PERFIL GUIA (C)

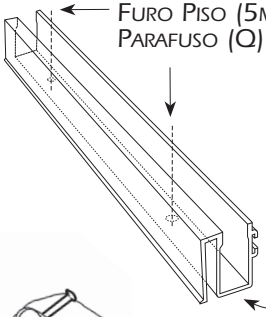

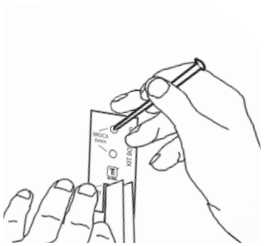

02 MARCAR OS FUROS DO SUPORTE DO TRILHO (H) USANDO O PERFIL"U" 20X10MM (E)

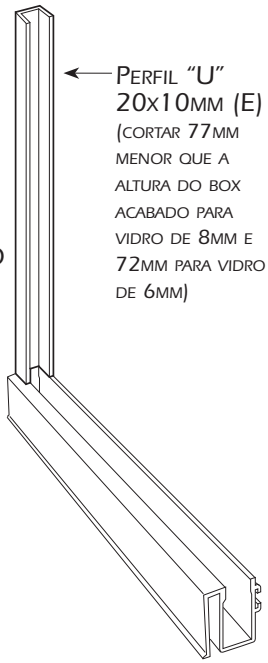

03 FIXAR OS PERFIS "U" 20X10MM (E) COM BUCHA (Q) + PARAFUSO (R)

FURO PERFIL (4MM)
FURO PAREDE (5MM)

04 FIXAR OS SUPORTES DO TRILHO (H)

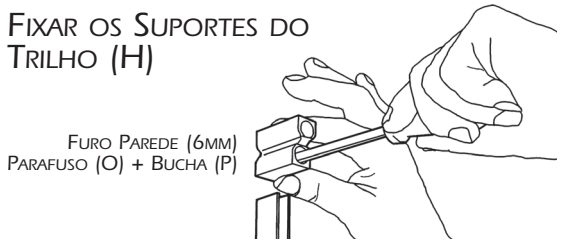

05 CORTAR O PERFIL TRILHO (A) 4MM MENOR QUE O VÃO E ENCAIXAR OS ARREMATES (U) NAS EXTREMIDADES

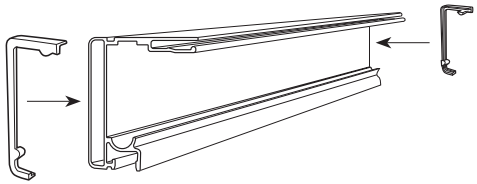

06 ENCAIXAR O CONJUNTO PERFIL TRILHO (A) E ARREMATES (U) NOS SUPORTES DOS TRILHOS (H)

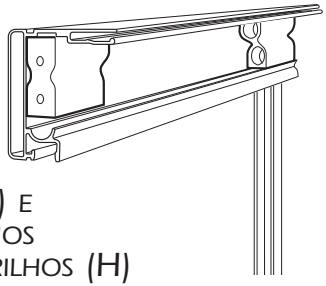

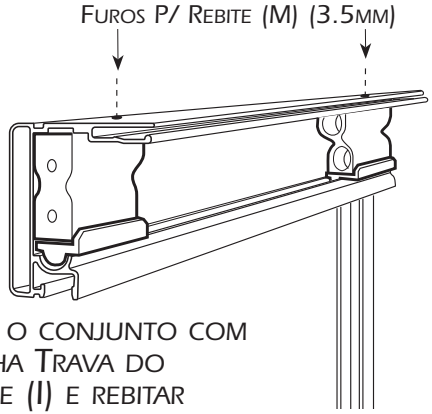

07 TRAVAR O CONJUNTO COM A CUNHA TRAVA DO SUPORTE (I) E REBITAR

08 TRAVAR OS VIDROS FIXOS COM AS CUNHAS DE REGULAGEM (T)

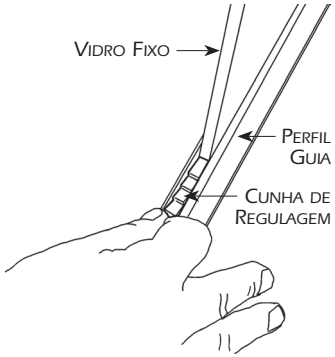

09 VERIFICAR O NIVELAMENTO DO CONJUNTO

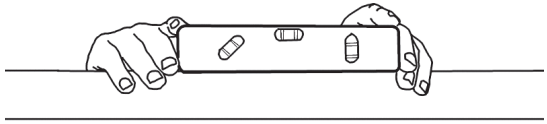

10 COLOCAR AS GUIAS DE NYLON (S) NO PERFIL GUIA (C)

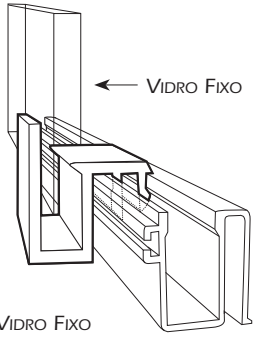

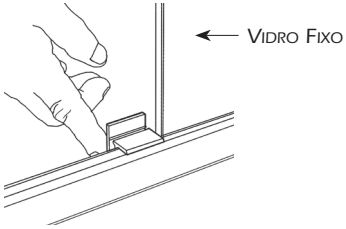

11 MONTAR AS ROLDANAS (N) E OS PUXADORES (K) NAS PORTAS

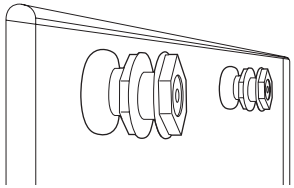

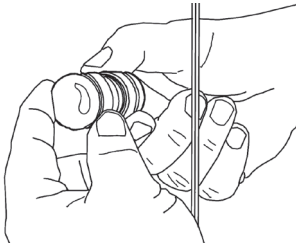

12 COLOCAR AS PORTAS MONTADAS NO PERFIL TRILHO (A) E NA GUIA DE NYLON (S)

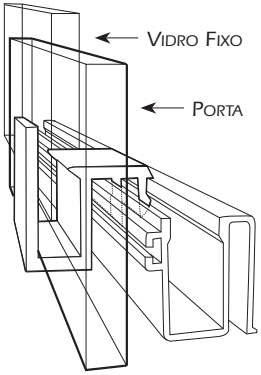

13 REGULAR AS PORTAS

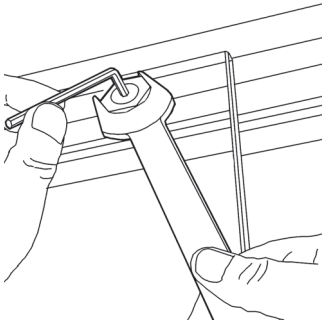

14 DETERMINAR A POSIÇÃO DE PARADA DAS PORTAS E FIXAR AS BATEDEIRAS LIMITADORAS SUPERIORES (J E J1) E INFERIORES (L)

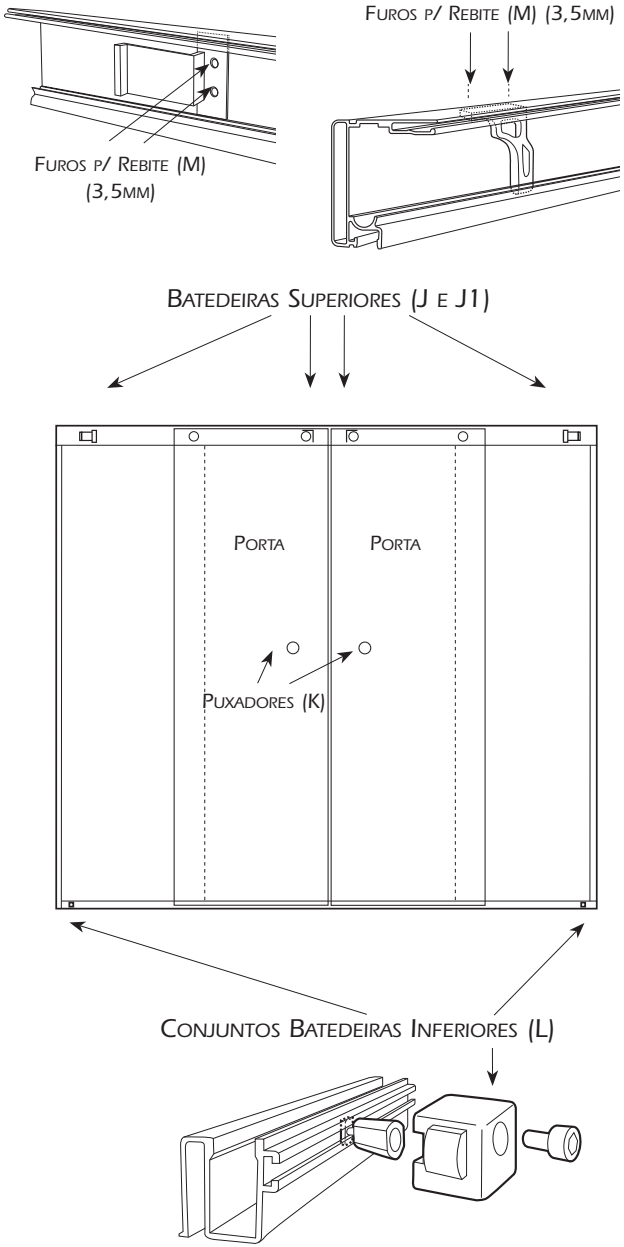

15 DETERMINAR AS MEDIDAS, CORTAR E ENCAIXAR OS PERFIS ARREMATE (D) NOS CANAIS DOS PERFIS TRILHO (A) E GUIA (C). ENCAIXAR A ESCOVA DE VEDAÇÃO (G) NO PERFIL GUIA (C)

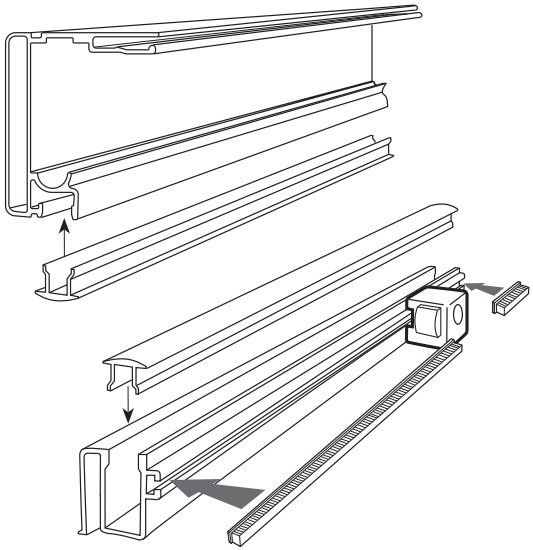

16 DETERMINAR AS MEDIDAS, CORTAR E ENCAIXAR O PERFIL CAPA (B) NO PERFIL TRILHO (A) E REBITAR

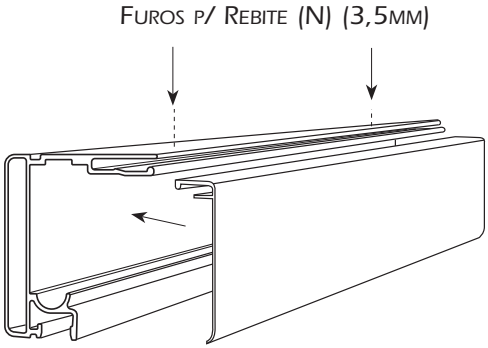

IMPORTANTE: PARA GARANTIR A SEGURANÇA DO PRODUTO INSTALADO, É OBRIGATÓRIO A REBITAGEM DA CAPA!

17 COLOCAR A ESCOVA DE VEDAÇÃO (G) NO PERFIL "H" DE VEDAÇÃO (F), CORTAR NA MEDIDA CORRETA E ENCAIXAR NA PORTA

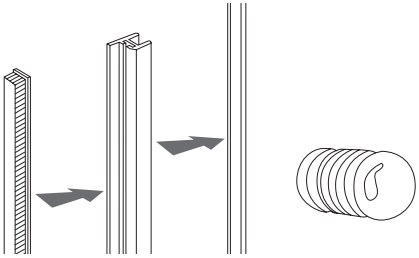

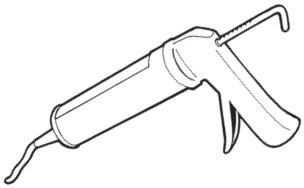

18 VEDAR TODA A PERIFERIA INTERNA ENTRE PERFIS E AZULEJO. UTILIZAR SILICONE ANTIFUNGO

2 FIXOS E 2 PORTAS

C1/Mc1

IMAGEM ILUSTRATIVA

Conteúdo

Item	Quant.	Descrição	Desenho
A	01	Perfil Trilho	
B	01	Perfil Capa	
C	01	Perfil Guia	
D	01	Perfil Arremate	
E	02	Perfil "U" 20x10	
F	01	Perfil "H" Vedação	
G	01	Escova de Vedação	
H	02	Suporte Fixação Trilho	
I	02	Cunha Trava do Suporte	
J	01	Junção do Trilho	
K	02	Puxador	
L	02	Conjunto Batedeira Inferior	
M	02	Guia Nylon	
N	02	Batedeira Superior Lateral	

Conteúdo

Item	Quant.	Descrição	Desenho
N1	02	Batedeira Superior Central	
O	01	Junção da Guia	
P	16	Rebite "Pop"	
Q	04	Roldana	
R	06	Parafuso Cabeça Panela ø 3,9x32mm	
S	06	Bucha 6mm	
T	04	Cunha Regulagem	
U	04	Parafuso Cabeça Chata ø 3,5x22mm	
V	04	Bucha 5mm	
W	02	Arremate do Trilho	
X	02	Parafuso Cabeça Panela ø 3,5x13mm	
Z	01	Arremate da Capa	

Obs.: os elementos de fixação (R, S, U e V) são para uso em alvenaria

As imagens de Conteúdo podem sofrer alterações de Desenho conforme Modelo utilizado

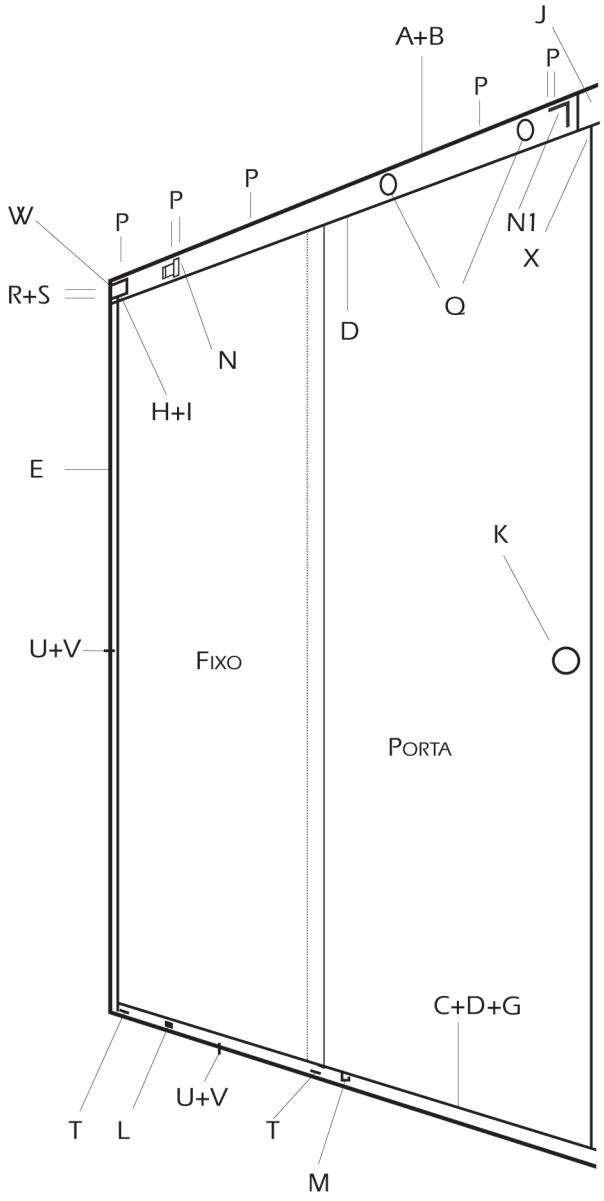
A+B
J
P
P
P
P
P
W
R+S
N
H+I
D
Q
N1
X
E
K
U+V
FIXO
PORTA
C+D+G
T
L
U+V
T
M

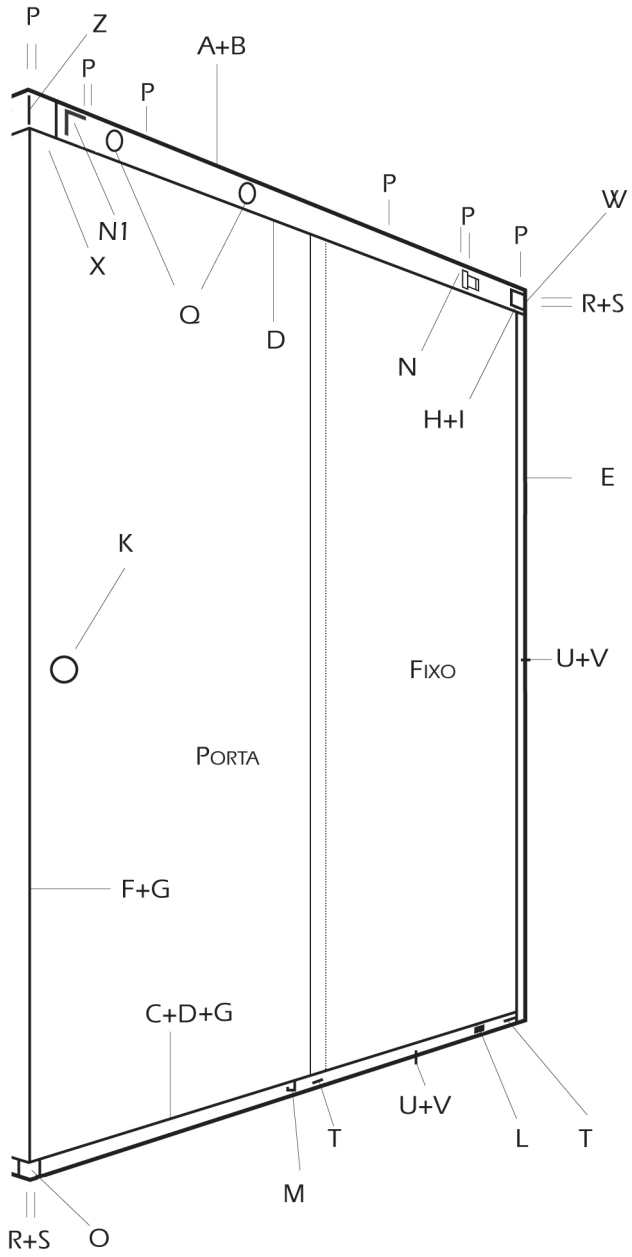
P
Z
A+B
P
P
P
P
P
W
N1
X
Q
D
N
H+I
R+S
E
K
U+V
FIXO
PORTA
F+G
C+D+G
U+V
T
L
T
M
R+S
O

01 Posicionar e fixar os Perfis Guia (C) e a Junção da Guia (O) devidamente encaixados

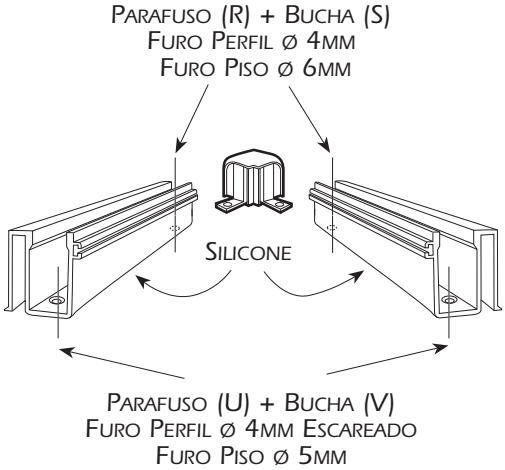

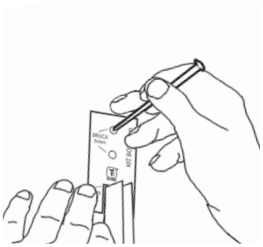

02 Marcar os furos do Suporte do Trilho (H) usando o Perfil"U" 20x10mm (E)

03 Fixar os Perfis"U" 20x10mm (E)

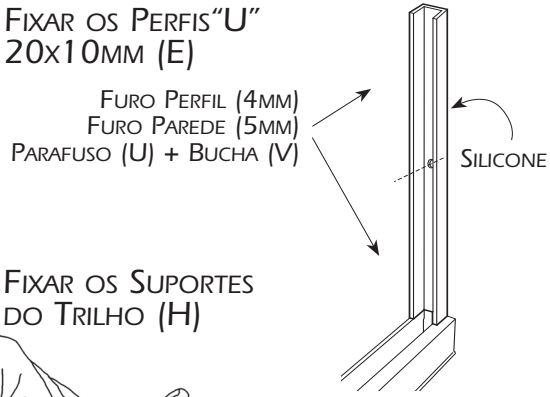

04 Fixar os Suportes do Trilho (H)

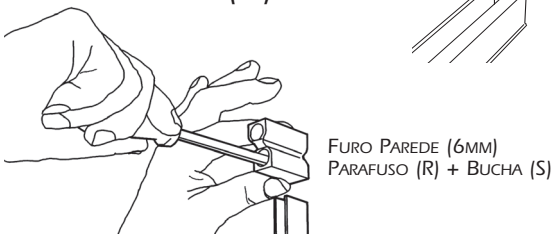

05 Cortar os Perfis Trilho (A) 4mm menor e encaixar a Junção Superior (J) e os Arremates (W) nas extremidades

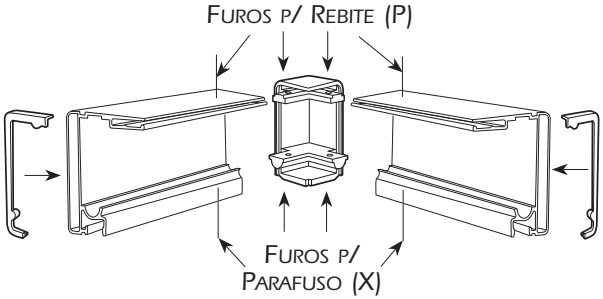

06 Encaixar o conjunto nos Suportes dos Trilhos (H), travar com a Cunha Trava do Suporte(I) e rebitar

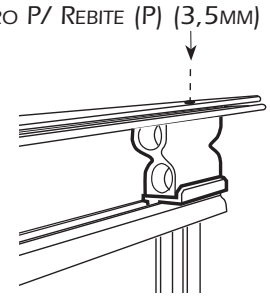

07 TRAVAR OS VIDROS FIXOS COM AS CUNHAS DE REGULAGEM (T)

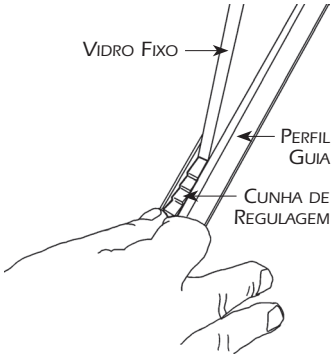

08 VERIFICAR O NIVELAMENTO DO CONJUNTO

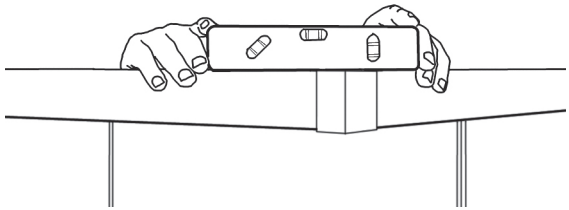

09 COLOCAR AS GUIAS DE NYLON (M) NO PERFIL GUIA (C)

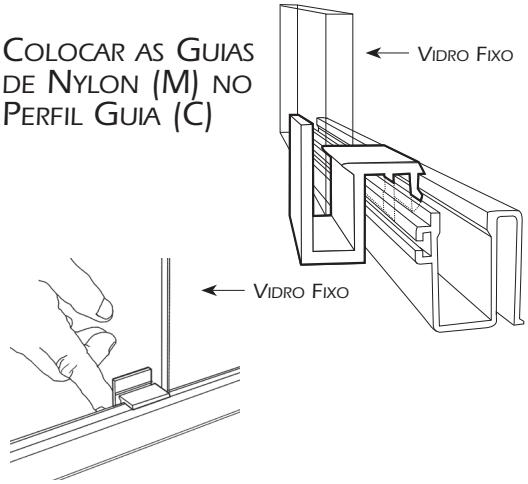

10 MONTAR AS ROLDANAS (Q) E OS PUXADORES (K) NAS PORTAS

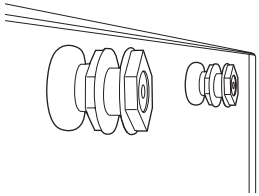

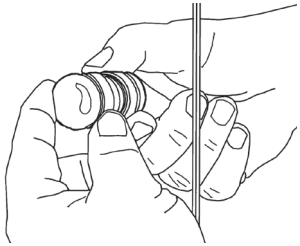

11 COLOCAR AS PORTAS MONTADAS NOS PERFIS TRILHO (A) E NAS GUIAS DE NYLON (S)

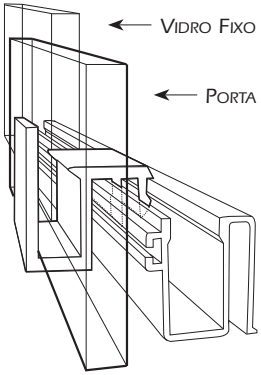

12 REGULAR AS PORTAS

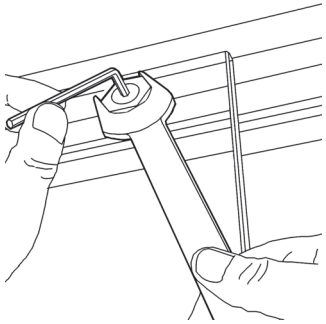

13 DETERMINAR A POSIÇÃO DE PARADA DAS PORTAS E FIXAR AS BATEDEIRAS LIMITADORAS SUPERIORES (N E N1) E INFERIORES (L)

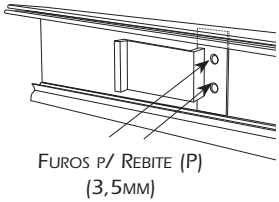

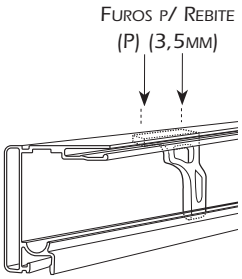

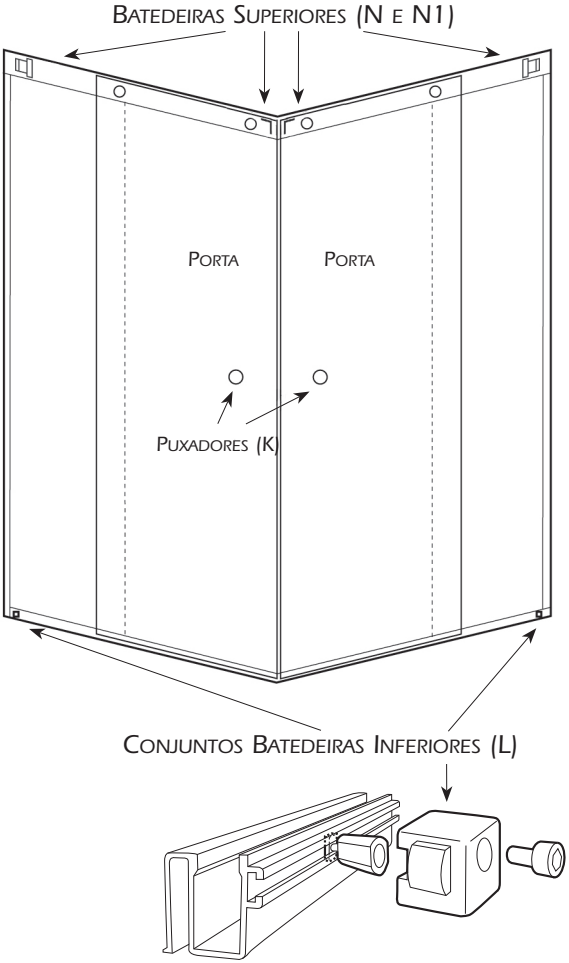

14 DETERMINAR AS MEDIDAS, CORTAR E ENCAIXAR OS PERFIS ARREMATE (D) NOS CANAIS DOS PERFIS TRILHO (A) E GUIA (C). ENCAIXAR AS ESCOVAS DE VEDAÇÃO (G) NO PERFIL GUIA (C)

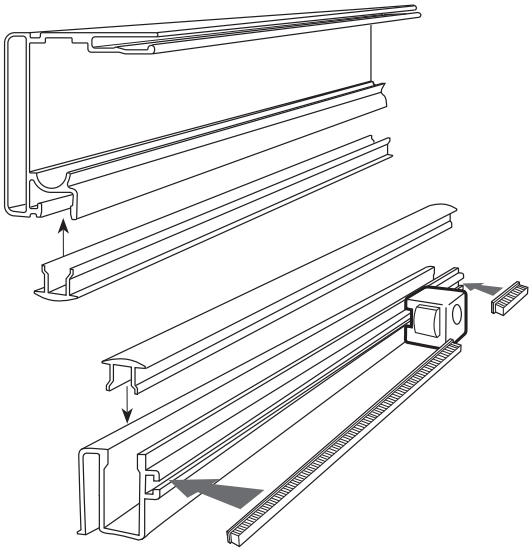

15 DETERMINAR AS MEDIDAS, CORTAR E ENCAIXAR O PERFIL CAPA (B) NO PERFIL TRILHO (A) E REBITAR

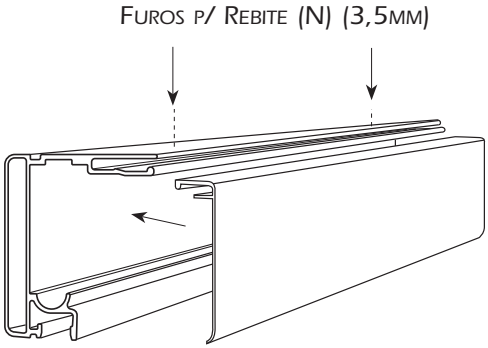

IMPORTANTE: PARA GARANTIR A SEGURANÇA DO PRODUTO INSTALADO, É OBRIGATÓRIO A REBITAGEM DA CAPA!

16 ENCAIXAR O ARREMATE DA CAPA (Z) NA UNIÃO DOS PERFIS CAPA (B) E REBITAR OS PERFIS CAPA (B) NOS PERFIS TRILHO (A)

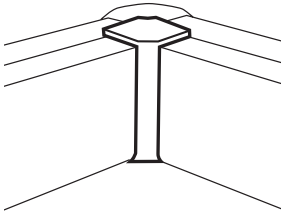

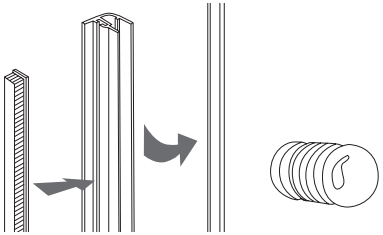

17 COLOCAR A ESCOVA DE VEDAÇÃO (G) NO PERFIL "H" DE VEDAÇÃO (F), CORTAR NA MEDIDA CORRETA E ENCAIXAR NA PORTA

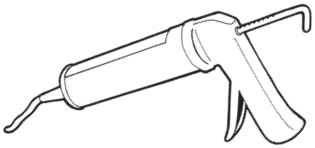

18 VEDAR TODA A PERIFERIA INTERNA ENTRE PERFIS E AZULEJO. UTILIZAR SILICONE ANTIFUNGO

SEM TRANSPACE

AF/ST

IMAGEM ILUSTRATIVA

Furações

Furação para Dobradiças

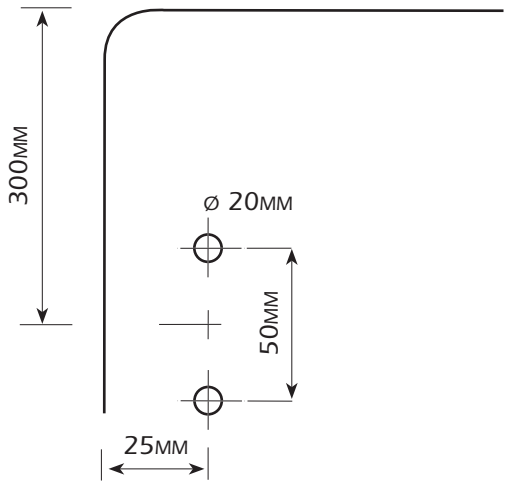

Furação para Puxador

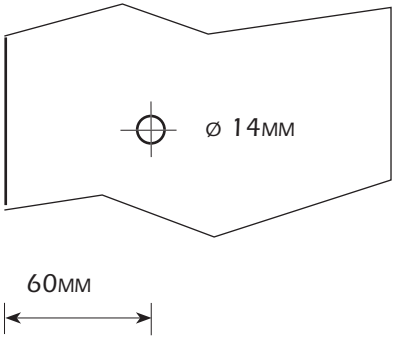

Conteúdo (Sem Transpasse)

Item	Quant.	Descrição	Desenho
A	01	Perfil Guia de Abrir	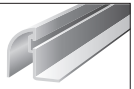
B	02	Perfil "U" 20x10	
C	01	Perfil "H" de Vedação	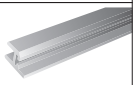
D	04	Parafuso Cabeça Chata ø 3,5x22mm	
E	04	Bucha 5mm	
F	02	Dobradiça 1114 (opcional)	
G	02	Escova de Vedação	
H	01	Puxador	

Localização (Sem Transpasse)

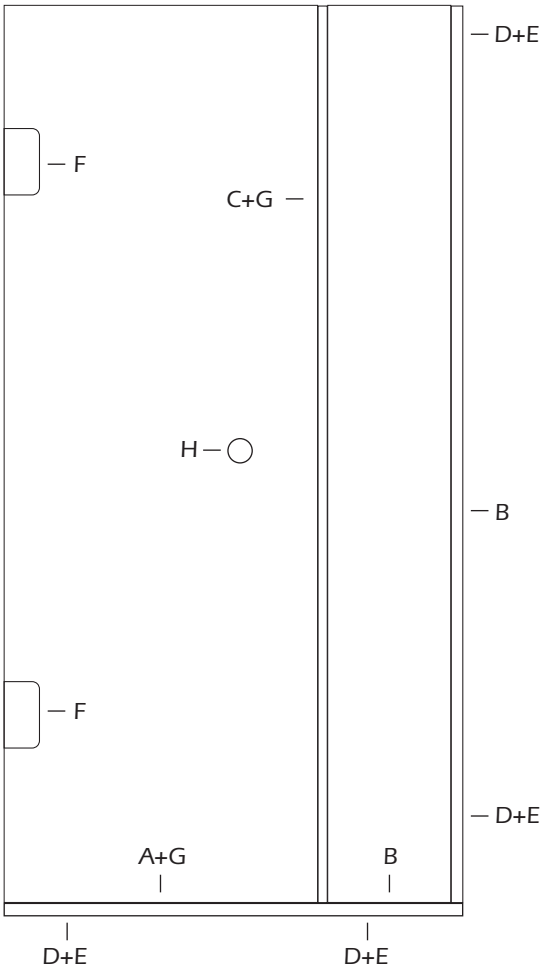

Montagem (Sem Transpasse)

01 Coloque a Escova de Vedação (G) no Perfil Guia (A) e fixe no Piso junto com o Perfil "U" (B)

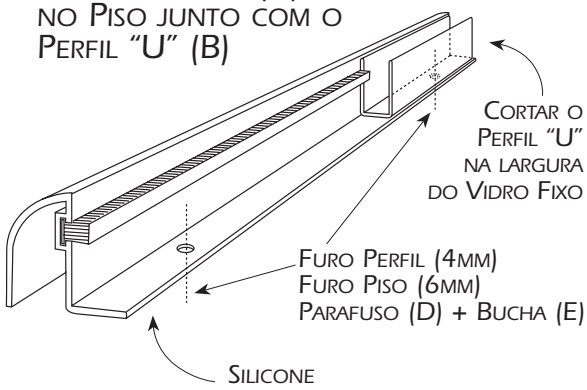

02 Fixe o Perfil Lateral (B)

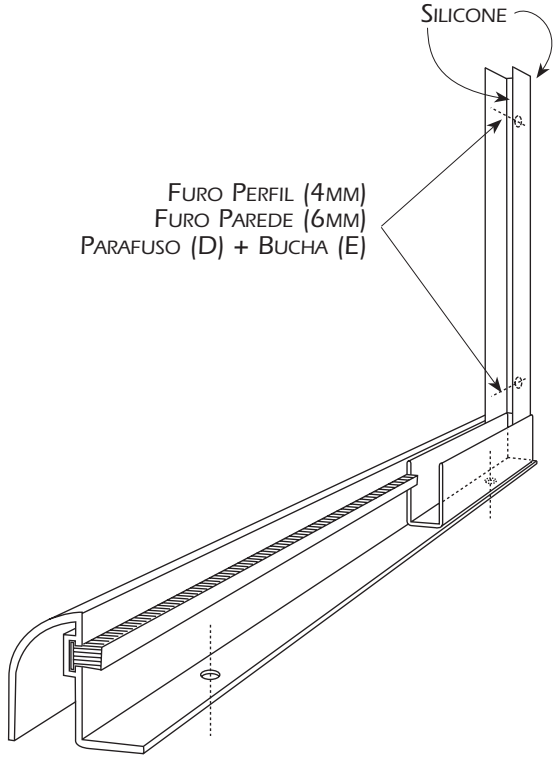

03 COLOQUE A ESCOVA DE VEDAÇÃO (G) NO PERFIL "H" (C) E ENCAIXE NO VIDRO FIXO

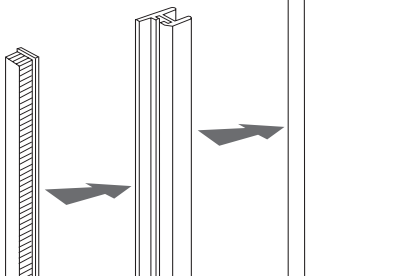

04 ENCAIXE O VIDRO FIXO NO PERFIL LATERAL (B)

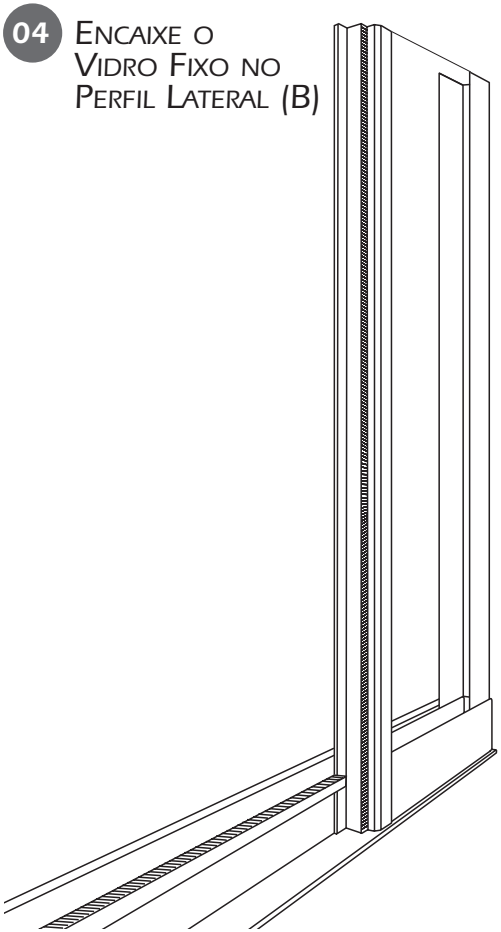

05 MONTE A DOBRADIÇA (F) E O PUXADOR (H) NA PORTA

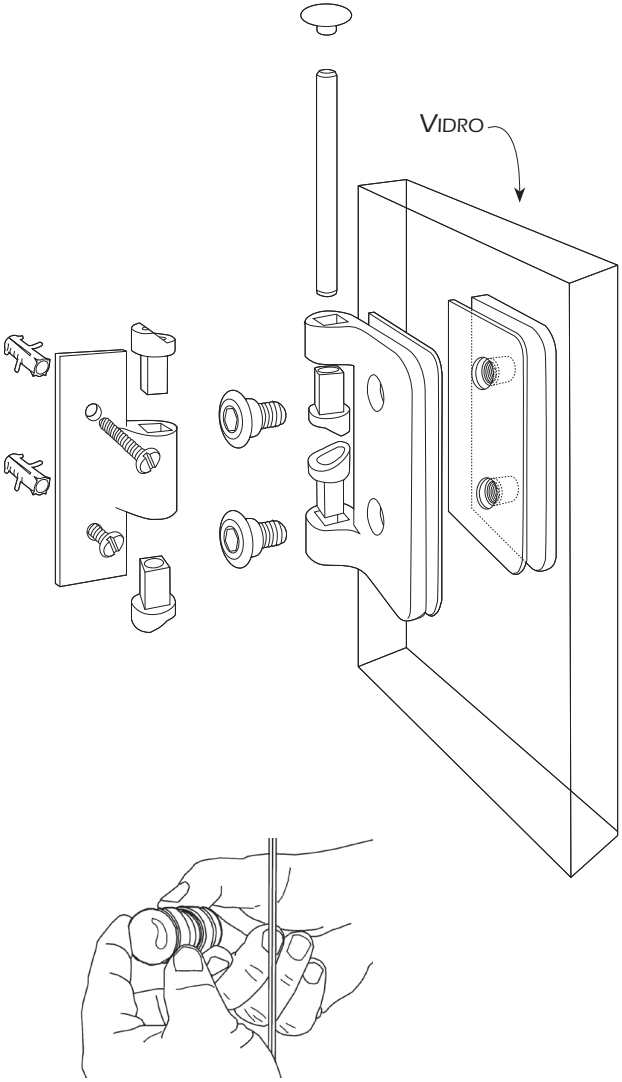

06 FIXE A PORTA NA PAREDE

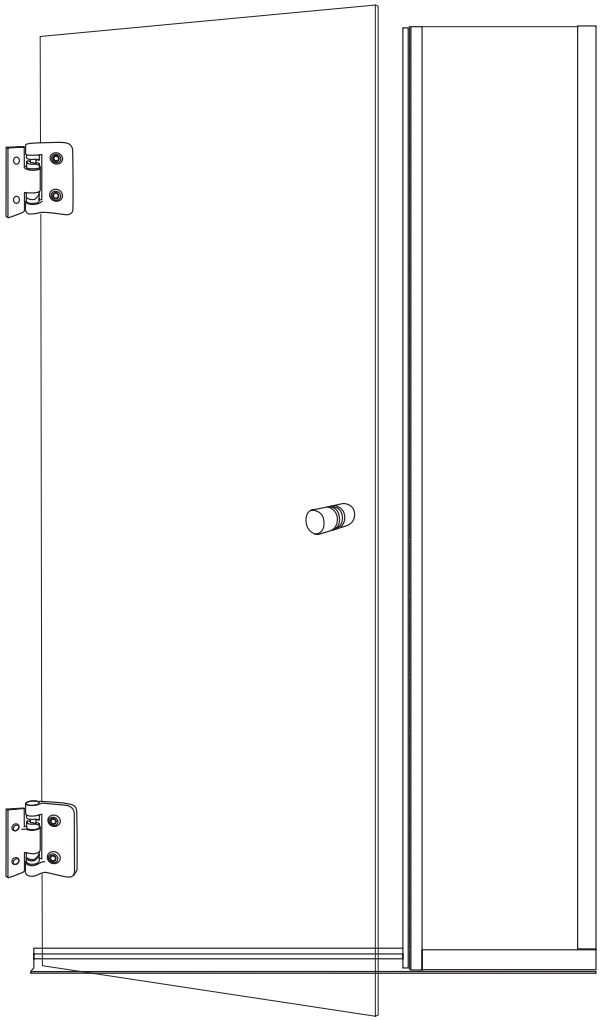

COM TRANSPACE

AF/CT

IMAGEM ILUSTRATIVA

Conteúdo (Com Transpasse)

Item	Quant.	Descrição	Desenho
A	01	Perfil Guia	
B	01	Perfil "U" 20x10	
C	01	Perfil "U" de Vedação	
D	01	Perfil Arremate	
E	04	Parafuso Cabeça Chata 3,5x22	
F	04	Bucha 5mm	
G	02	Dobradiça 1114 (opcional)	
H	02	Escova de Vedação	
I	01	Puxador	

Localização (Com Transpasse)

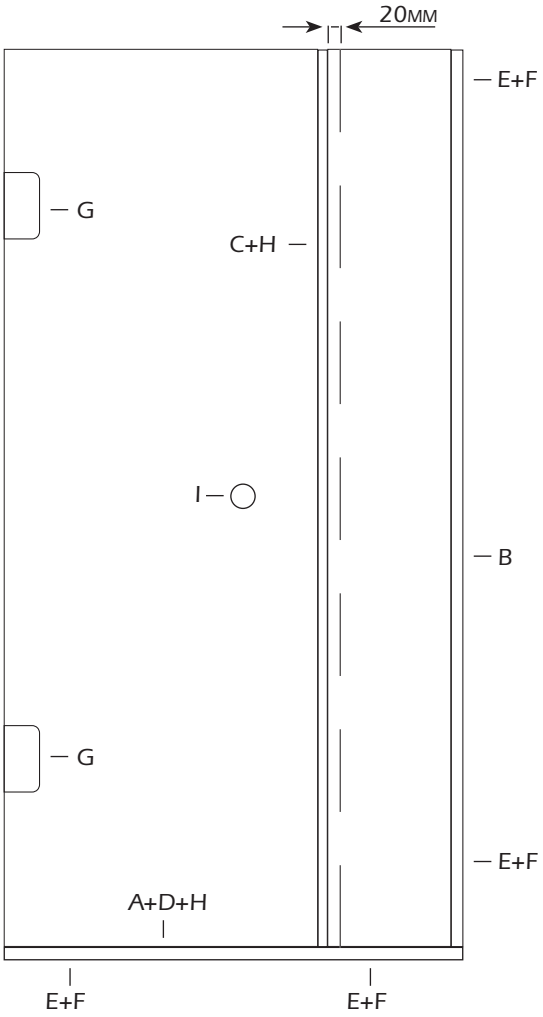

01 COLOQUE A ESCOVA DE VEDAÇÃO (H) NO PERFIL GUIA (A) E FIXE NO PISO

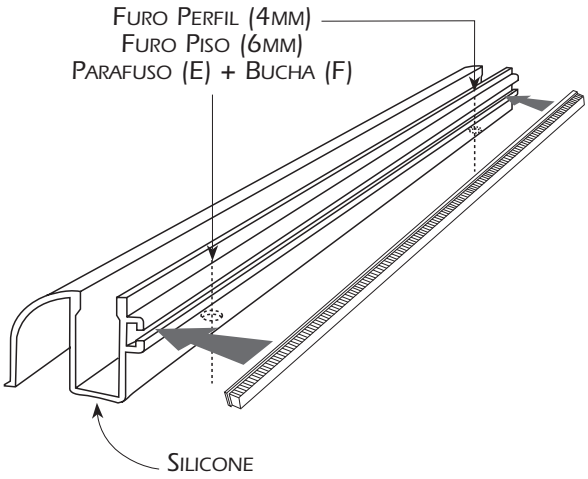

02 FIXE O PERFIL LATERAL (B)

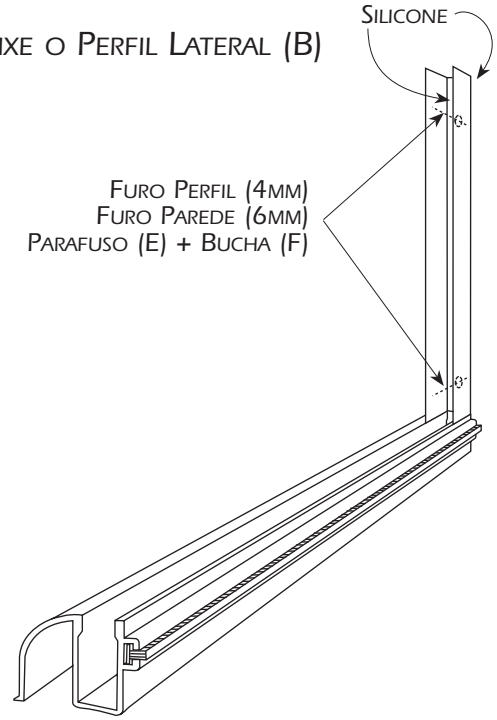

03 COLOQUE A ESCOVA (H) NO PERFIL "U" DE VEDAÇÃO (C) E ENCAIXE NO VIDRO FIXO

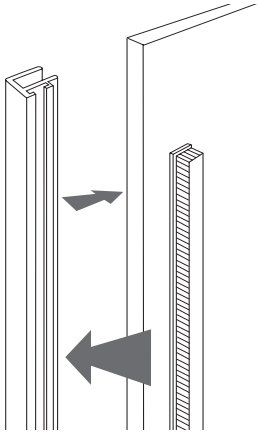

04 ENCAIXE O VIDRO FIXO NO PERFIL LATERAL (B) E NO PERFIL GUIA (A) E COLOQUE O PERFIL ARREMATE (D)

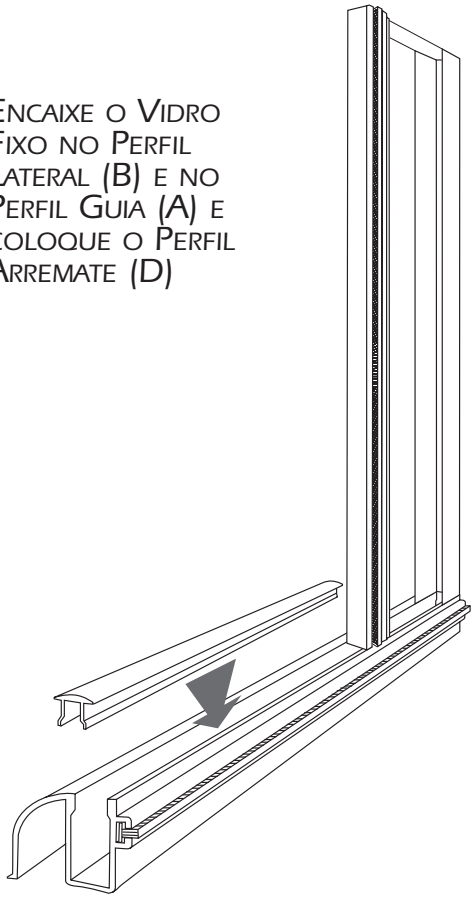

05 MONTE A DOBRADIÇA (G) E O PUXADOR (I) NA PORTA

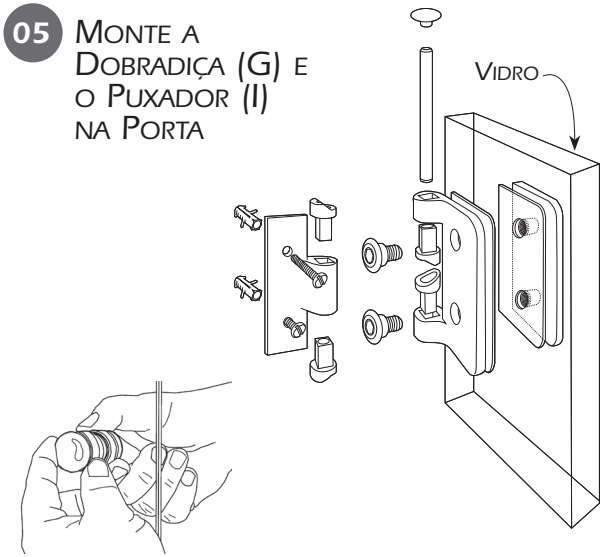

06 FIXE A PORTA NA PAREDE

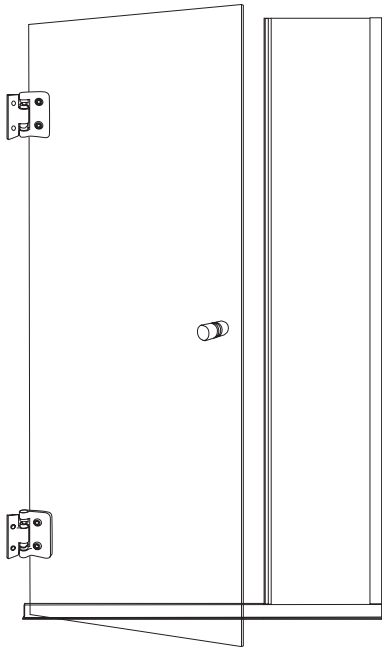

•Kits para Box, Janelas, Varandas, Divisão de Ambientes e Engenharia

• Roldanas

• Perfis e Acessórios para Vidro Temperado

Alameda Vênus, 582
Distrito Industrial American Park Empresarial
CEP 13347-659 – Indaiatuba – SP
Tel.: (19) 3935-5454
tecvidro@tecvidro.com.br – www.tecvidro.com.br